Cilinderafdichtingset | Mondolfo Ferro H-10-1590000

Mondolfo Ferro Helper HTB24 · 2019 · Overzichtstekening · positie 30

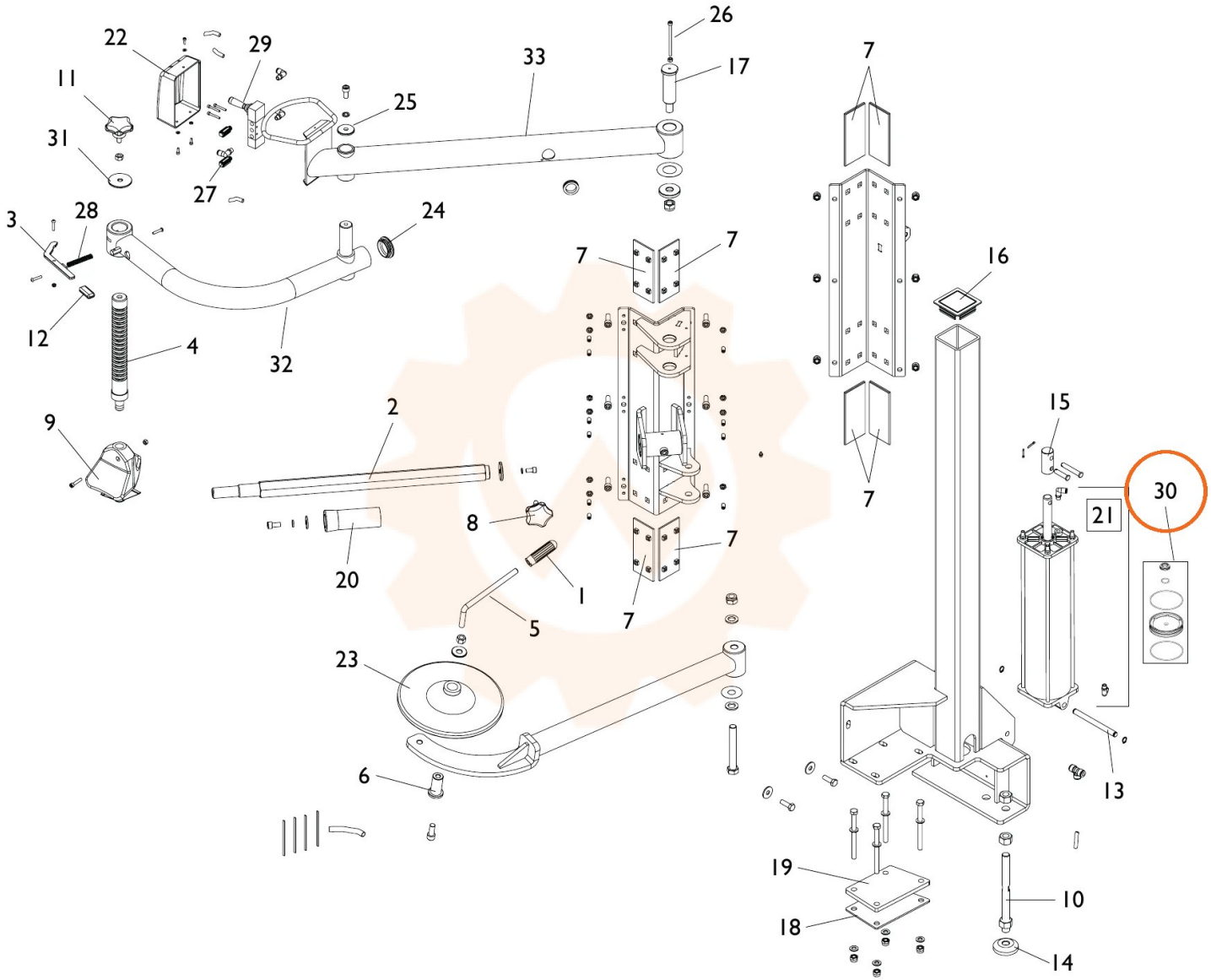

22
29
26
33
17
11
25
31
27
3
28
24
7
7
7
16
12
4
32
15
9
2
30
21
8
7
20
1
7
5
23
6
13
19
10
18
14