Borgmoer M16 | Mondolfo Ferro 2-01163

Mondolfo Ferro TC915XD TI · 2025 · Overzichtstekening · positie 14

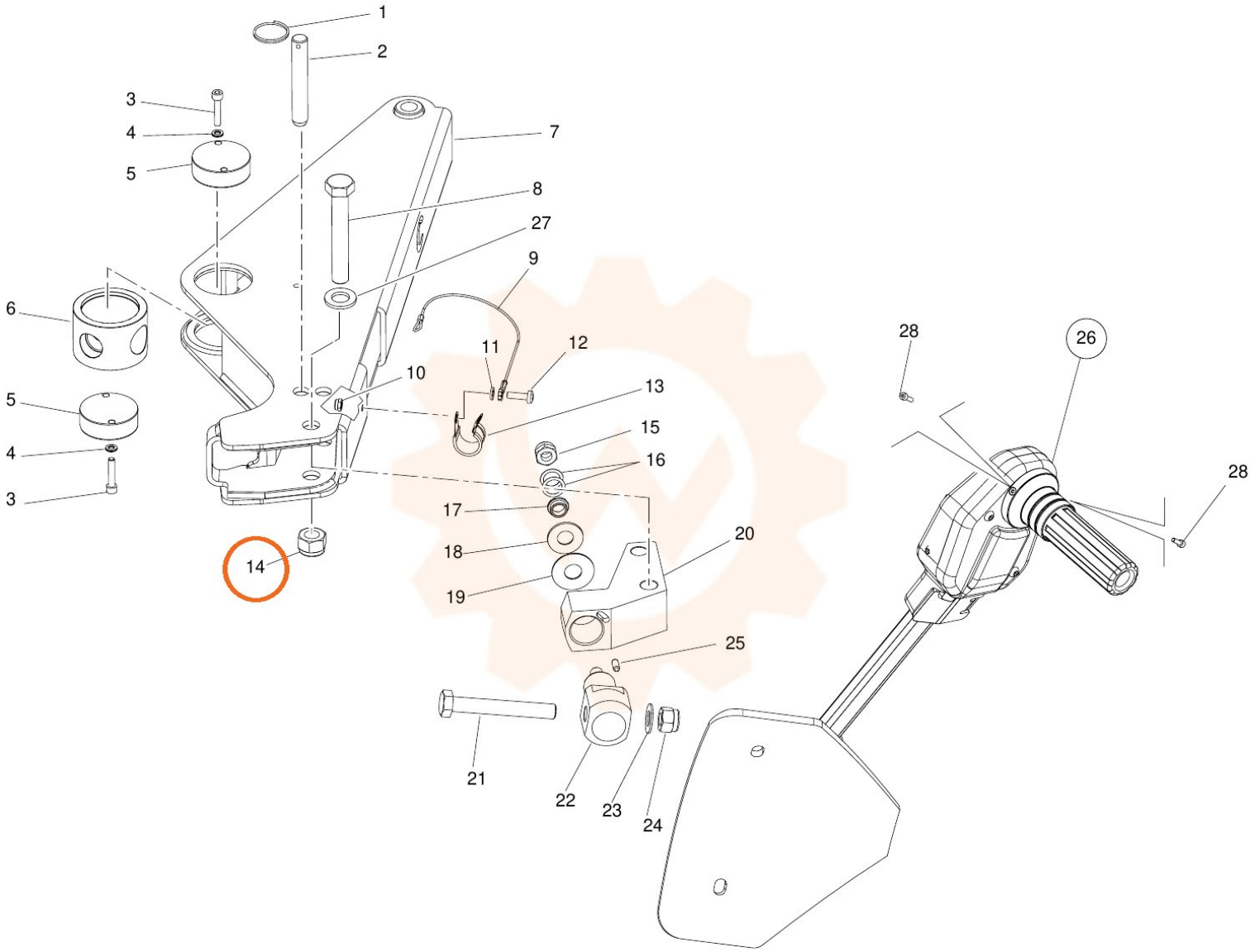
1
2
3
4
5
7
8
27
9
6
5
4
3
10
11
12
13
15
16
17
18
19
20
14
25
21
22
23
24
28
26
28