223 Trekker voor Parts met schroefdraadgaten, met 250 mm slagweg, 1 kg kg Slagmassa



BESCHRIJVING

De trekkers van de serie 223 worden gebruikt voor het trekken van onderdelen met concentrische schroefdraadgaten in Ambacht, Industrie en werkplaatsen. De slagtrekker is hiertoe samen met de Schroefdraadadapters in staat. Dankzij het ergonomisch gevormde, massieve glijstuk kan de uitgeoefende kracht optimaal worden overgebracht en kan een krachtig schokeffect worden bereikt. Hierdoor wordt tevens contactloos en voorzichtig uittrekken gewaarborgd.

TOEPASSINGSGEBIED

Voor het trekken van Parts met centrische schroefdraadgaten in Ambacht, Industrie en werkplaats.

VOORDEEL

- De Schroefdraadadapters maken het zorgvuldig en veilig uittrekken van Parts met schroefdraadgaten mogelijk.
- Met behulp van de op de Schroefdraadadapters gelaserde afmetingen kan de Schroefdraad eenduidig worden geïdentificeerd.
- Door de vorm van het glijstuk wordt een hoog slaggewicht van de slagtrekker bij eenvoudige toepassing mogelijk gemaakt
- Het binnenliggende aanslagpunt voorkomt beknellen en garandeert een veilig werkproces.

OPERATIE

- Schroefdraad identificeren door de Schroefdraadadapters aan te leggen en de passende adapter kiezen
- Schroefdraadadapters in het schroefdraadgat steken en de slagtrekkerstang monteren
- Slagtrekker met een slaande beweging gebruiken om het onderdeel eruit te trekken

STAMGEGEVENS

GTIN [GTIN]	4021176309083
Land van herkomst	DE
Materiaal	Gereedschapsstaal
Serie	223
Brutogewicht [kg]	1,635 kg
Inhoud van de verpakking	1 deel
Verpakkingswet	PAPPE PAP 21
Wereldwijde verkoopbaarheid	Ja (REACH, RoHS, POP, PROP65, TSCA)

ONDERDELEN

- 223-GH_slagtrekker
- GE10-10_draadinsert
- GE12-10_draadinsert
- GE14-10_draadinsert
- GE16-10_draadinsert
- GE18-10_draadinsert
- GE3-10_draadinsert
- GE4-10_draadinsert
- GE5-10_draadinsert
- GE6-10_draadinsert
- GE8-10_draadinsert
- KS-22-01-GH_slagtrekker voor Ks-22-01
- VM12-10_verbindingsmoer

APPLICATIE AFBEELDING



DETAILAFBEELDING



Trekker voor Parts met schroefdraadgaten, met 250 mm slagweg, 1 kg kg Slagmassa

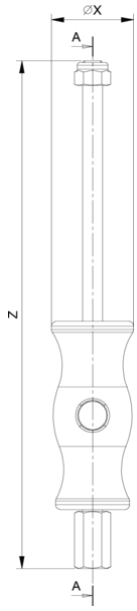

Afkorting	Attribuut	Wert
X	Diameter [mm]	50 mm
S2	Breedte over vlakken Draadadapter [mm]	10 mm
Z	Totale lengte [mm]	300 mm
S1	Breedte over vlakke aanslagmoer [mm]	19 mm
T3	Inwendige draad van de verbindingsmoer [nominale afmeting]	M10
A	Inslagafstand [mm]	250 mm
S1	Breedte over vlakke aansluitmoer [mm]	19 mm
T2	Schroefdraad [nominale afmeting]	M3, M4, M5, M6, M8, M10, M12, M14, M16, M18

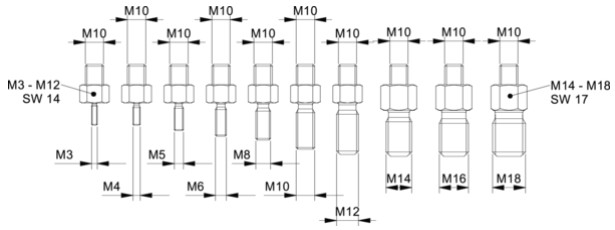

Afkorting	Attribuut	Wert
X	Diameter [mm]	50 mm
S2	Breedte over vlakken Draadadapter [mm]	10 mm
Z	Totale lengte [mm]	300 mm
S1	Breedte over vlakke aanslagmoer [mm]	19 mm
T3	Inwendige draad van de verbindingsmoer [nominale afmeting]	M10
A	Inslagafstand [mm]	250 mm
S1	Breedte over vlakke aansluitmoer [mm]	19 mm
T2	Schroefdraad [nominale afmeting]	M3, M4, M5, M6, M8, M10, M12, M14, M16, M18

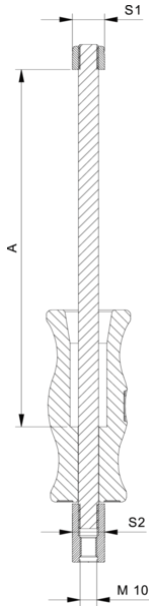

Afkorting	Attribuut	Wert
X	Diameter [mm]	50 mm
S2	Breedte over vlakken Draadadapter [mm]	10 mm
Z	Totale lengte [mm]	300 mm
S1	Breedte over vlakke aanslagmoer [mm]	19 mm
T3	Inwendige draad van de verbindingsmoer [nominale afmeting]	M10
A	Inslagafstand [mm]	250 mm
S1	Breedte over vlakke aansluitmoer [mm]	19 mm
T2	Schroefdraad [nominale afmeting]	M3, M4, M5, M6, M8, M10, M12, M14, M16, M18

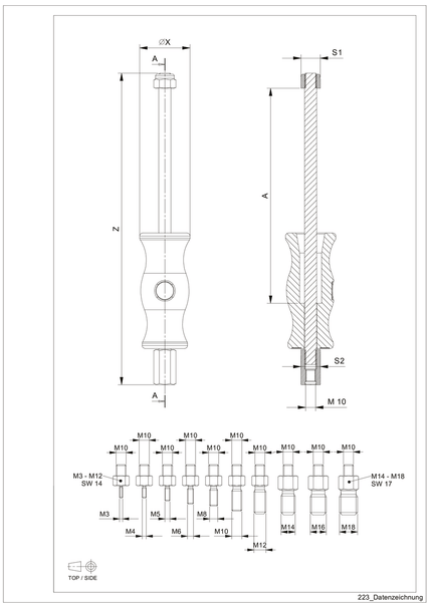

Afkorting	Attribuut	Wert
X	Diameter [mm]	50 mm
S2	Breedte over vlakken Draadadapter [mm]	10 mm
Z	Totale lengte [mm]	300 mm

S1	Breedte over vlakke aanslagmoer [mm]	19 mm
T3	Inwendige draad van de verbindingsmoer [nominale afmeting]	M10
A	Inslagafstand [mm]	250 mm
S1	Breedte over vlakke aansluitmoer [mm]	19 mm
T2	Schroefdraad [nominale afmeting]	M3, M4, M5, M6, M8, M10, M12, M14, M16, M18