# Noodschakelaar | Mondolfo Ferro 4-110639

Mondolfo Ferro TBE123 Mobile · 2015 · Tekening 9 · positie 111

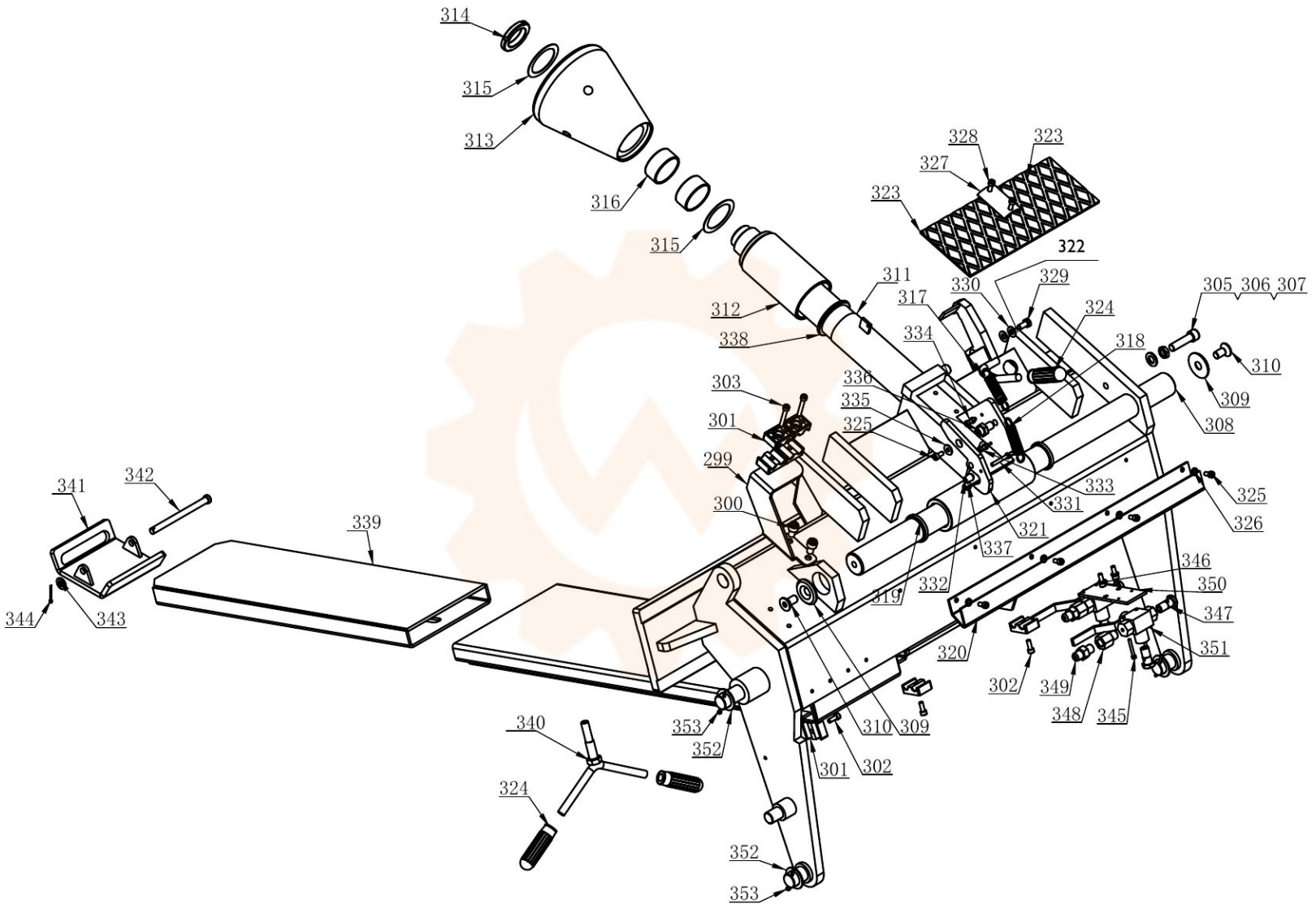


Onderdelentekening Mondolfo Ferro · Workshopparts B.V. · workshopparts.nl · artikelnummer 901478