Borgmoer M6 | Mondolfo Ferro 2-01257

Mondolfo Ferro AS924A · 2025 · Overzichtstekening · positie 4 (2 keer op deze tekening)

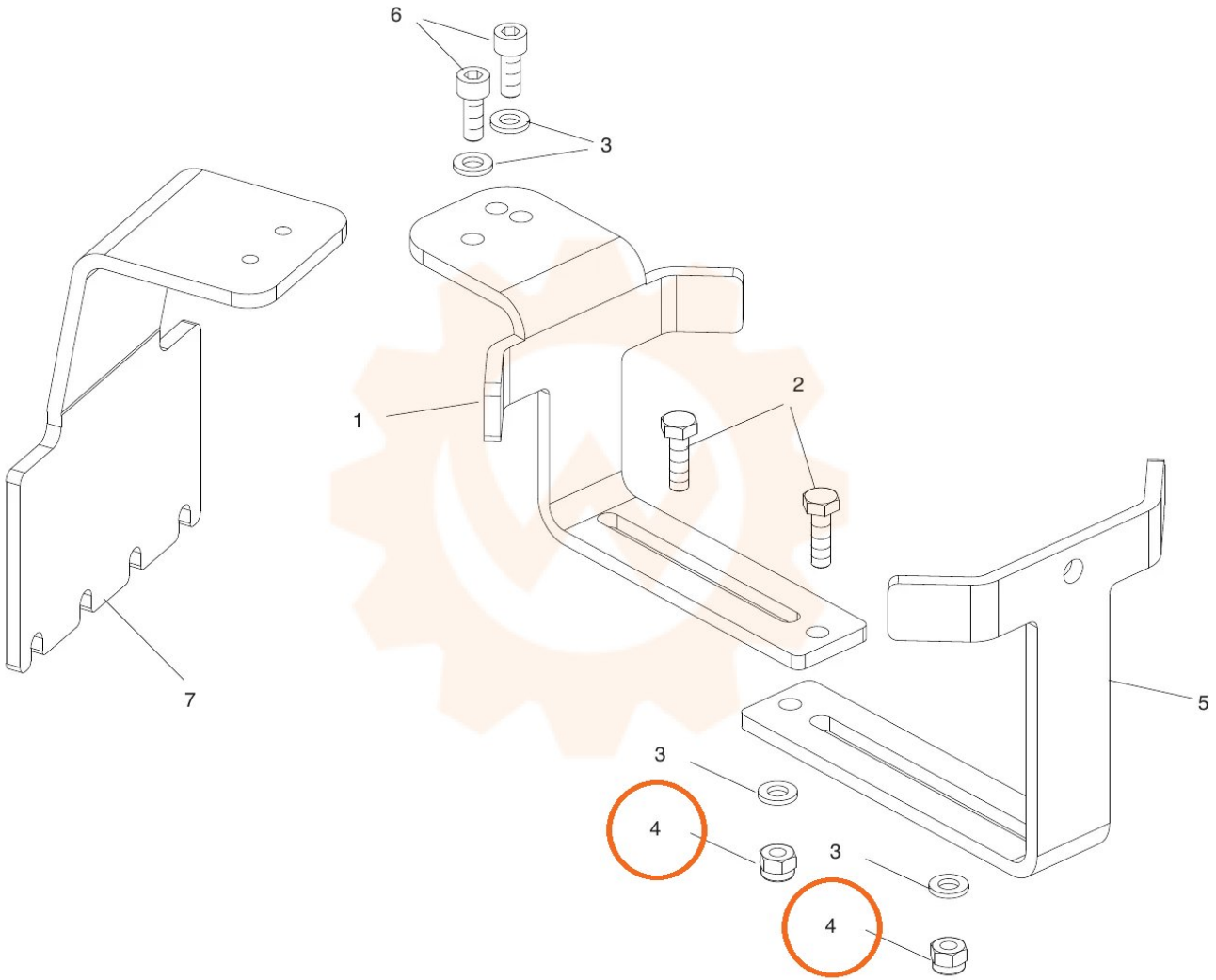
6
3
1
2
7
5
3
4
3
4