Deksel | Mondolfo Ferro 354213A

Mondolfo Ferro TBE160 Super · 2013 · Tekening 7 · positie 701

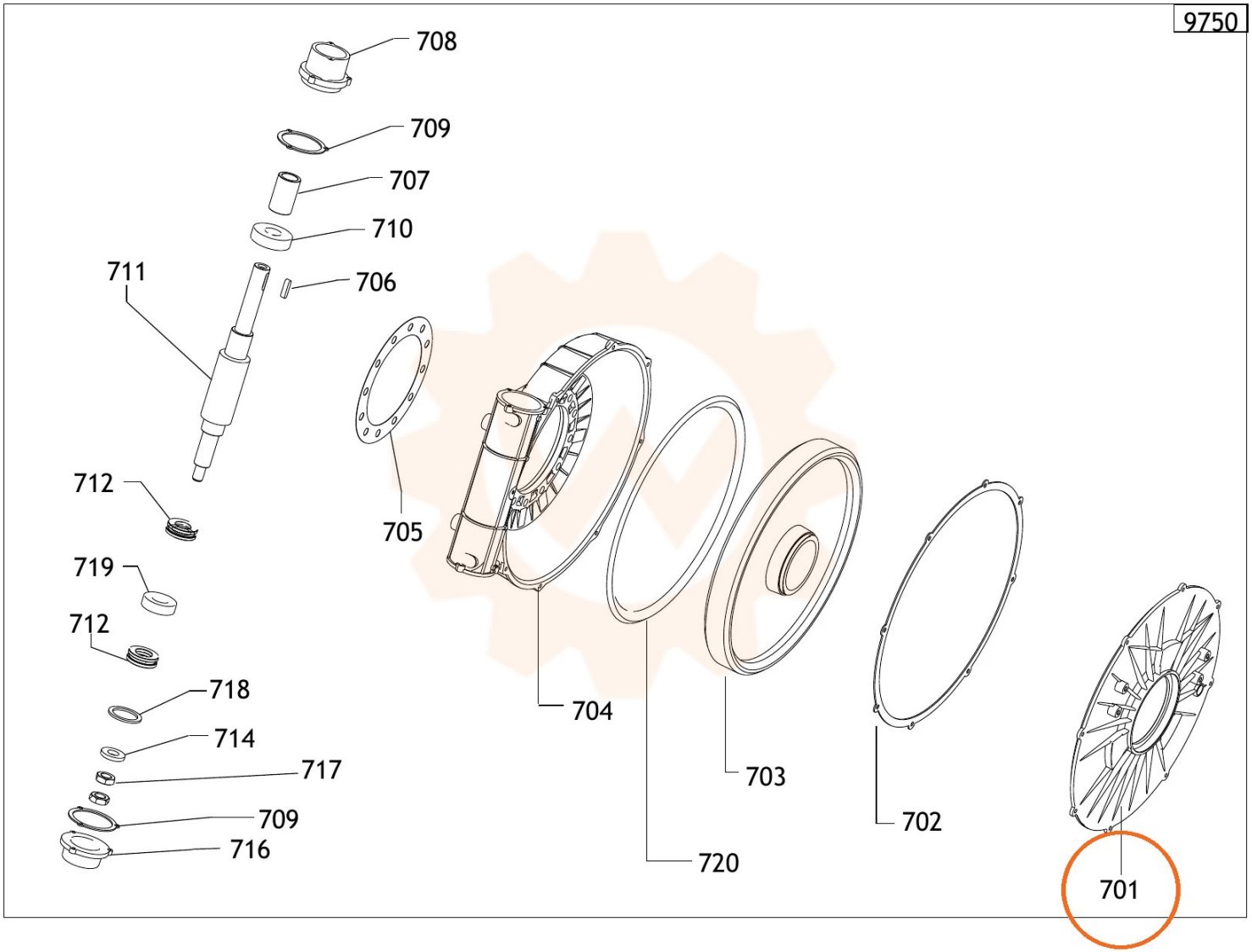
9750
708
709
707
710
711
706
712
705
719
712
718
714
717
709
716
704
720
703
702
701