Aflaatklep | Mondolfo Ferro 235463

Mondolfo Ferro MT3350 UP · 2016 · Tekening 21 · positie 12

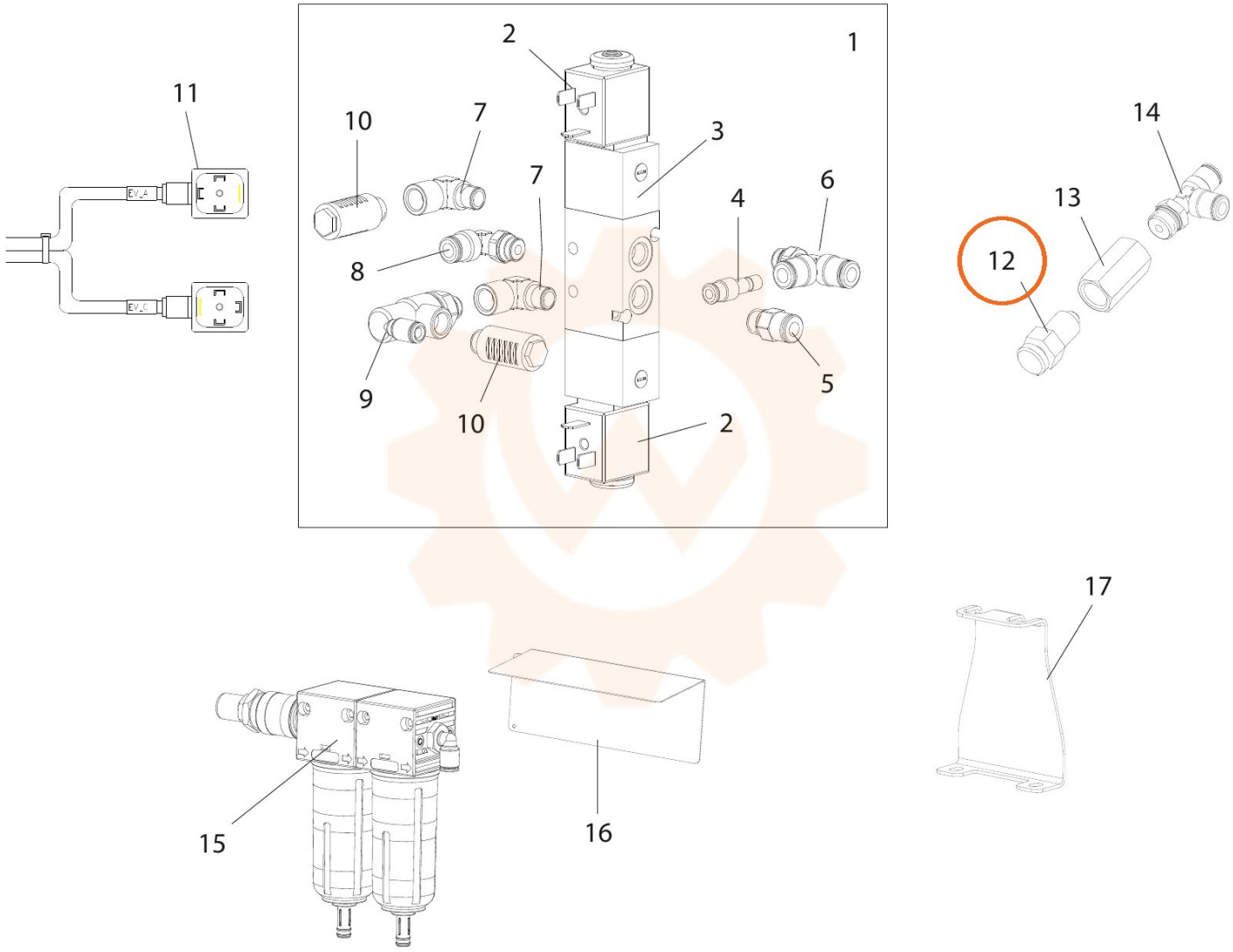
1
2
3
4
5
6
7
7
8
9
10
10
11
12
13
14
15
16
17