Kussen | Mondolfo Ferro 4-117317

Mondolfo Ferro X23 · 2008 · Tekening 1 · positie 3

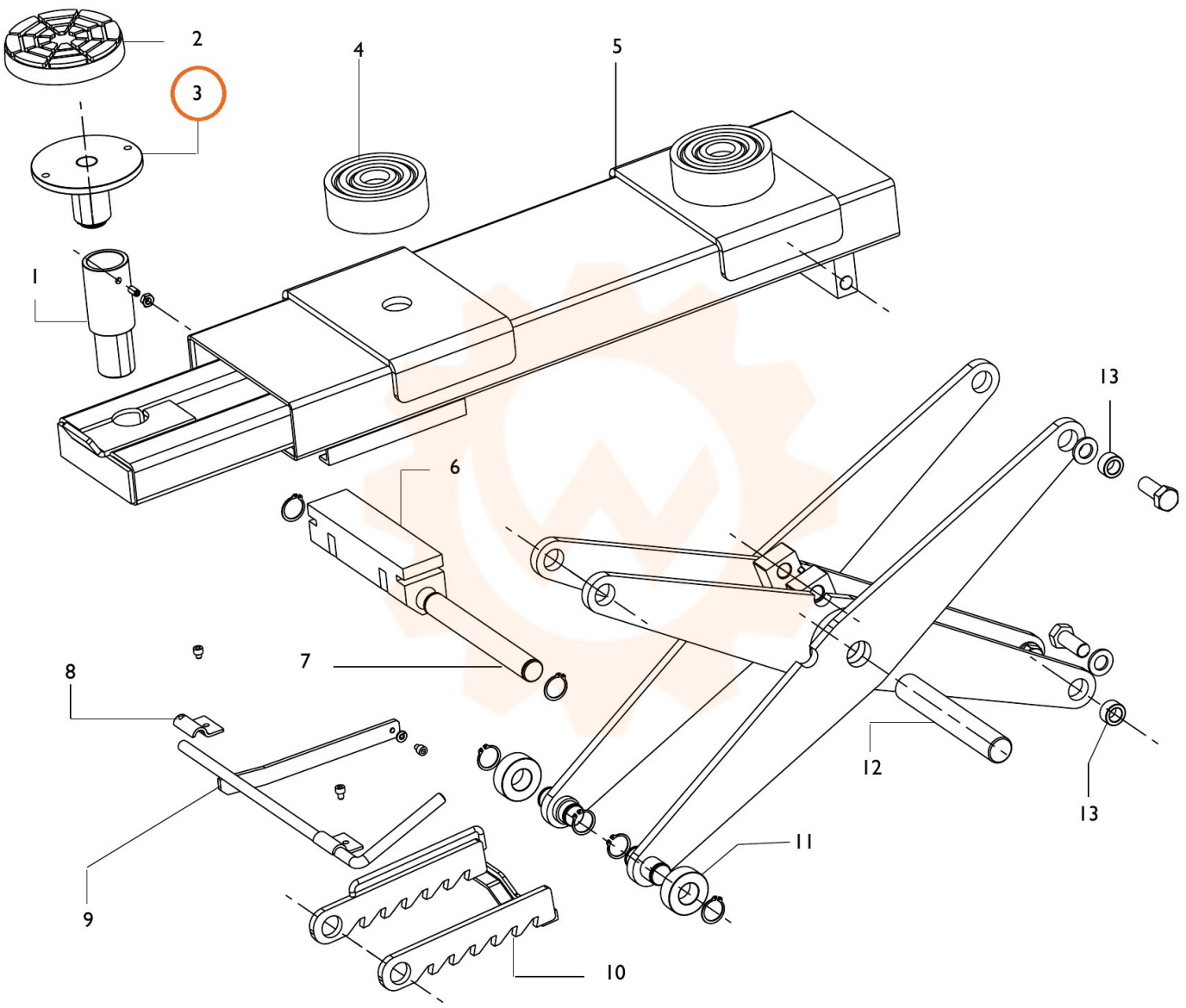
2
3
4
5
1
6
13
7
8
12
13
11
9
10