Klep | Mondolfo Ferro 3-00371

Mondolfo Ferro MT3000 Tilt UP · 2015 · Tekening 11 · positie 10

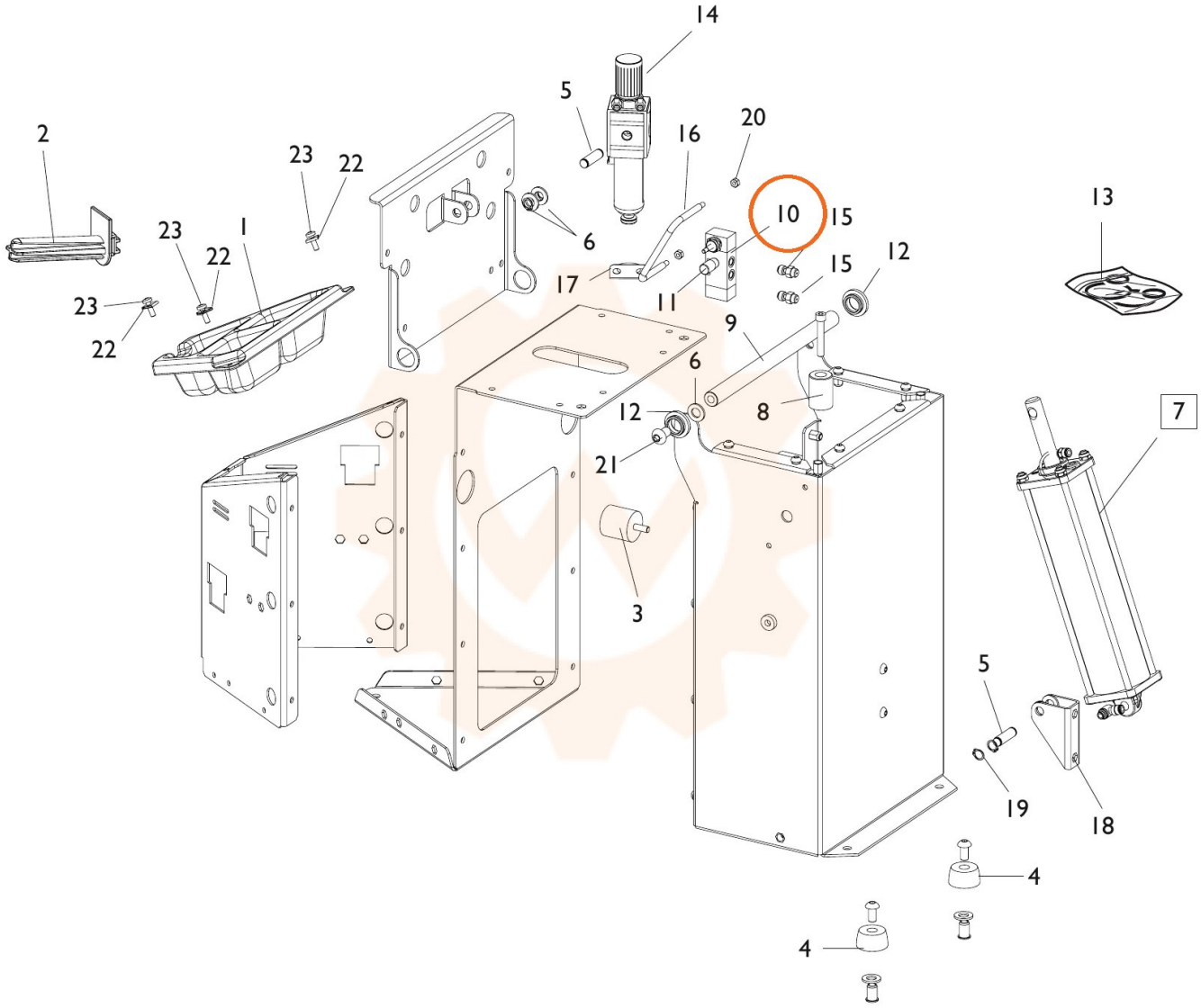
14
5
20
16
2
23
22
10
15
13
23
1
22
6
15
12
17
11
23
9
22
6
12
8
7
21
3
5
19
18
4
4