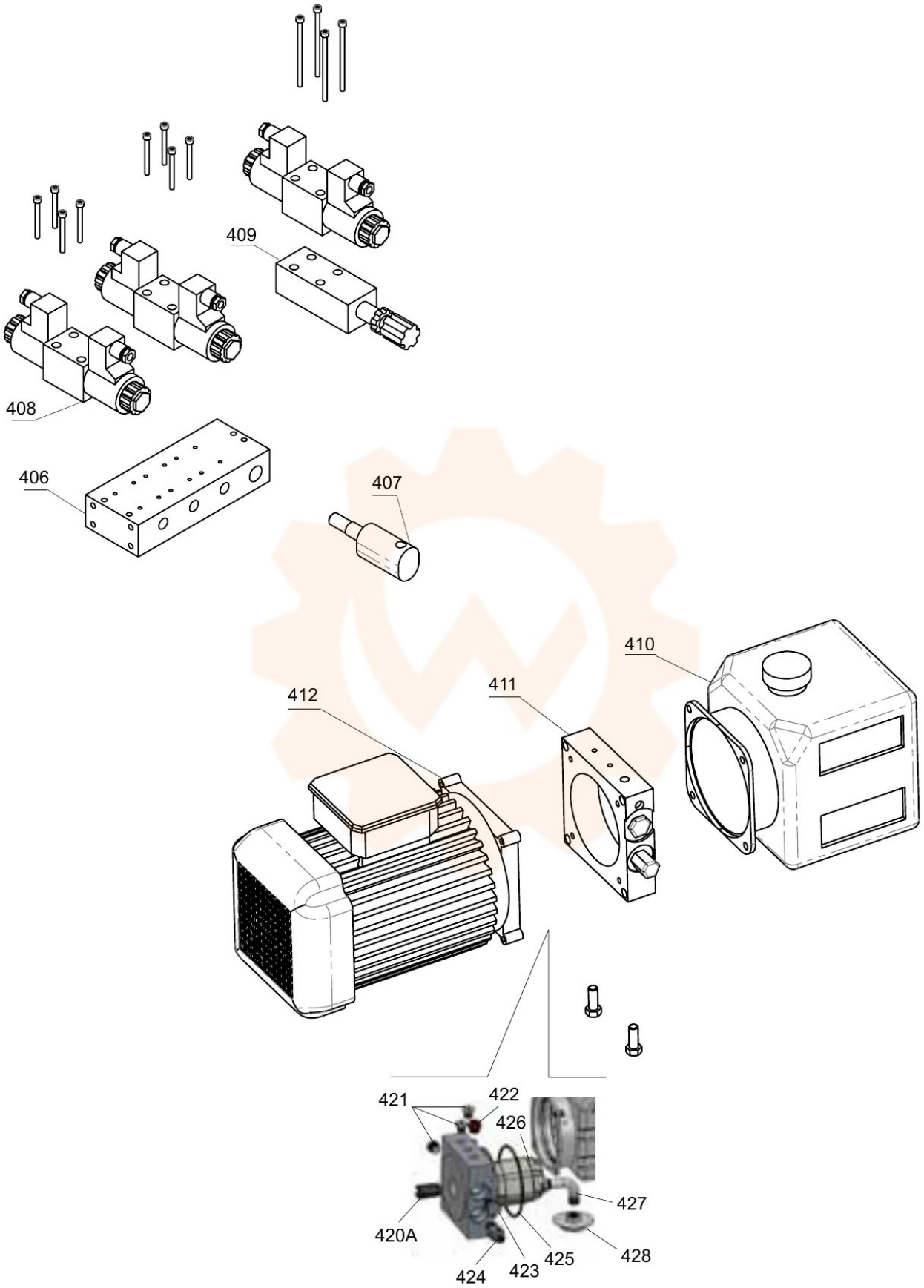
409
408
406
407
410
412
411
421
422
426
427
420A
425
428
424
423