# Kit radiomodem 434MHz universele zender | Mondolfo Ferro 5-300501B

Mondolfo Ferro Kit Radio Tbe · 2024 · Tekening 1 · positie 2

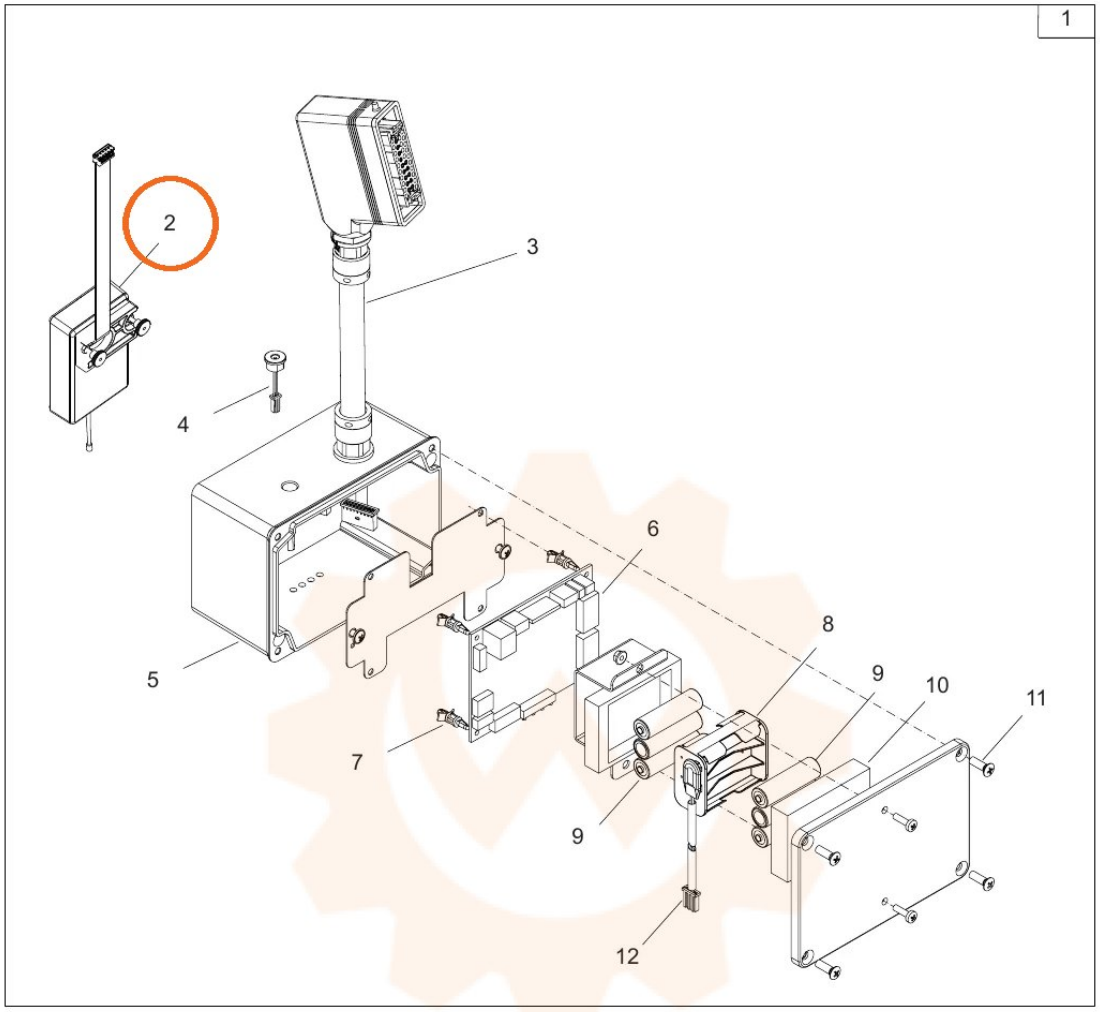
1
2
3
4
5
6
7
8
9
10
11
12
9

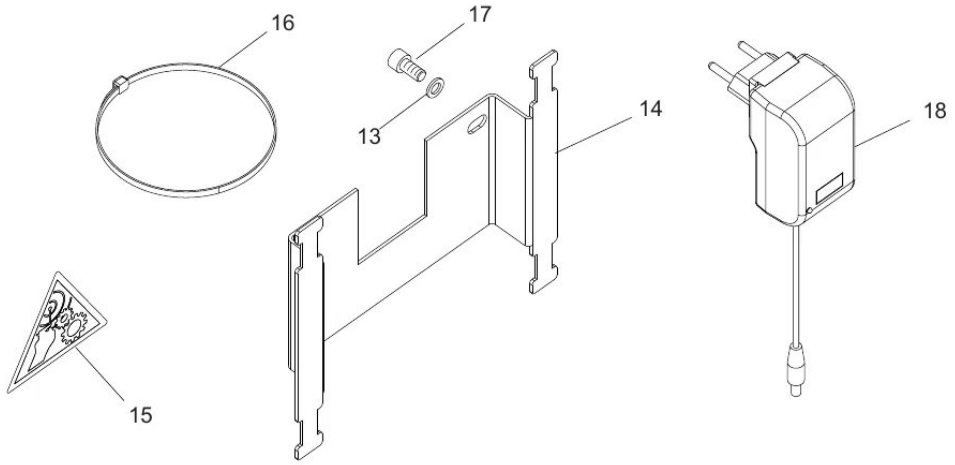
16
17
13
14
18
15