# GRUPPO RIDUTTORE CON MOTORE
# GROUP GEARBOX WITH MOTOR

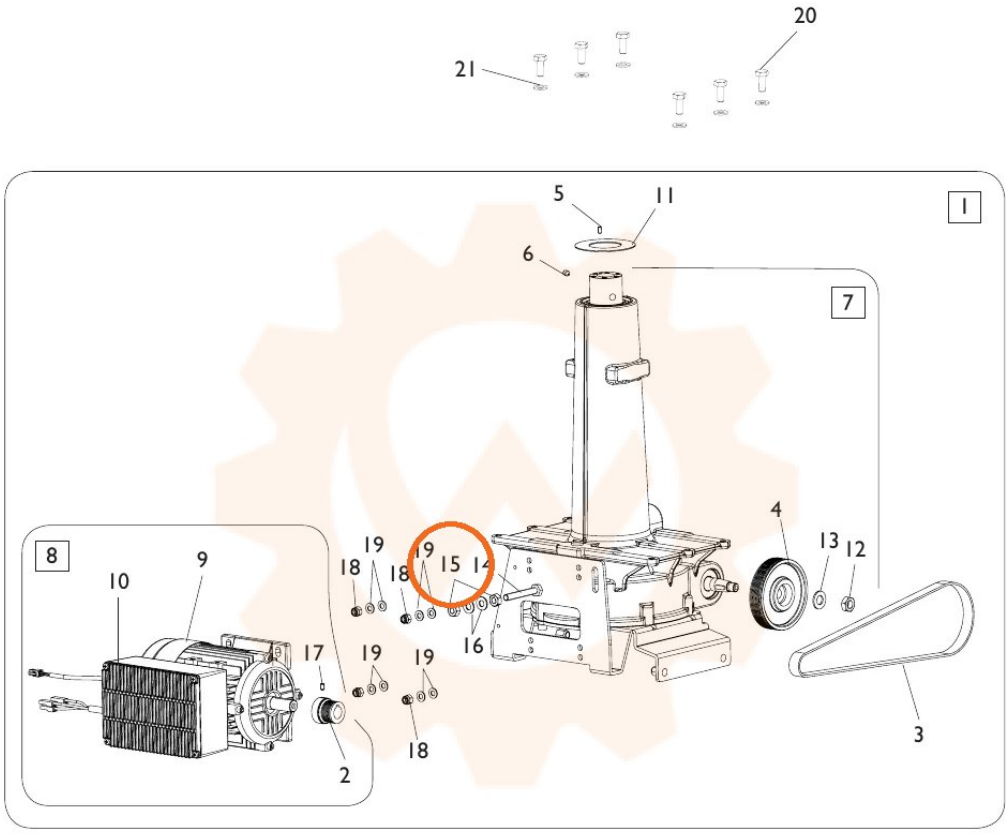


TORNA AL COMPLESSIVO
RETURNS TO OVERALL