DA MATRICOLA 513100103
SINCE SERIAL NUMBER 513100103

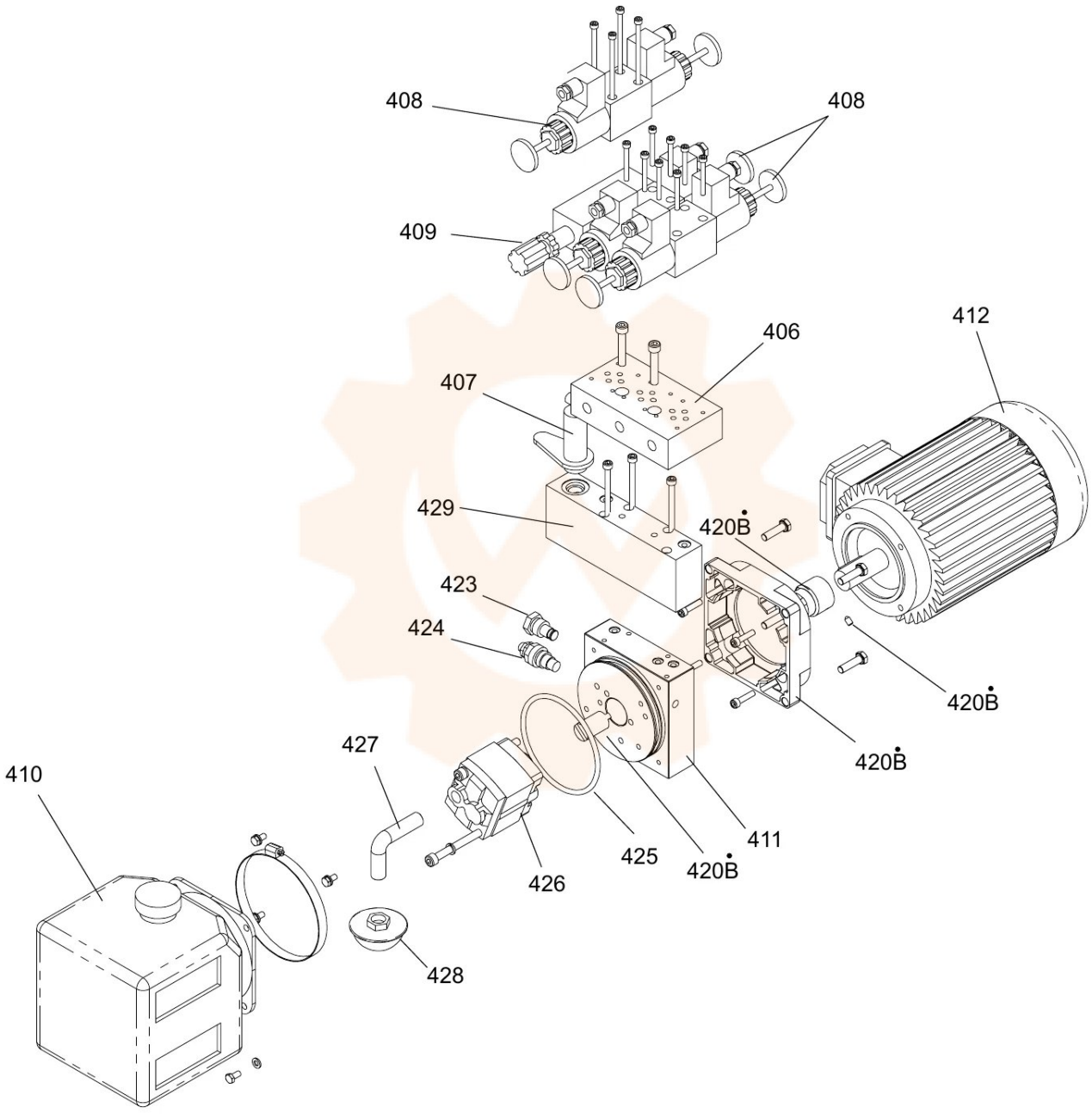

• IN CASO DI SOSTITUZIONE VANNO SEMPRE ORDINATI TUTTI INSIEME
IN CASE OF REPLACEMENT MUST ALWAYS BE ORDERED TOGETHER