Hoofdkap voor rechts/achter links | Mondolfo Ferro 4-110842/39

Mondolfo Ferro GTR-7000CCD · 2024 · Tekening 2 · positie 19

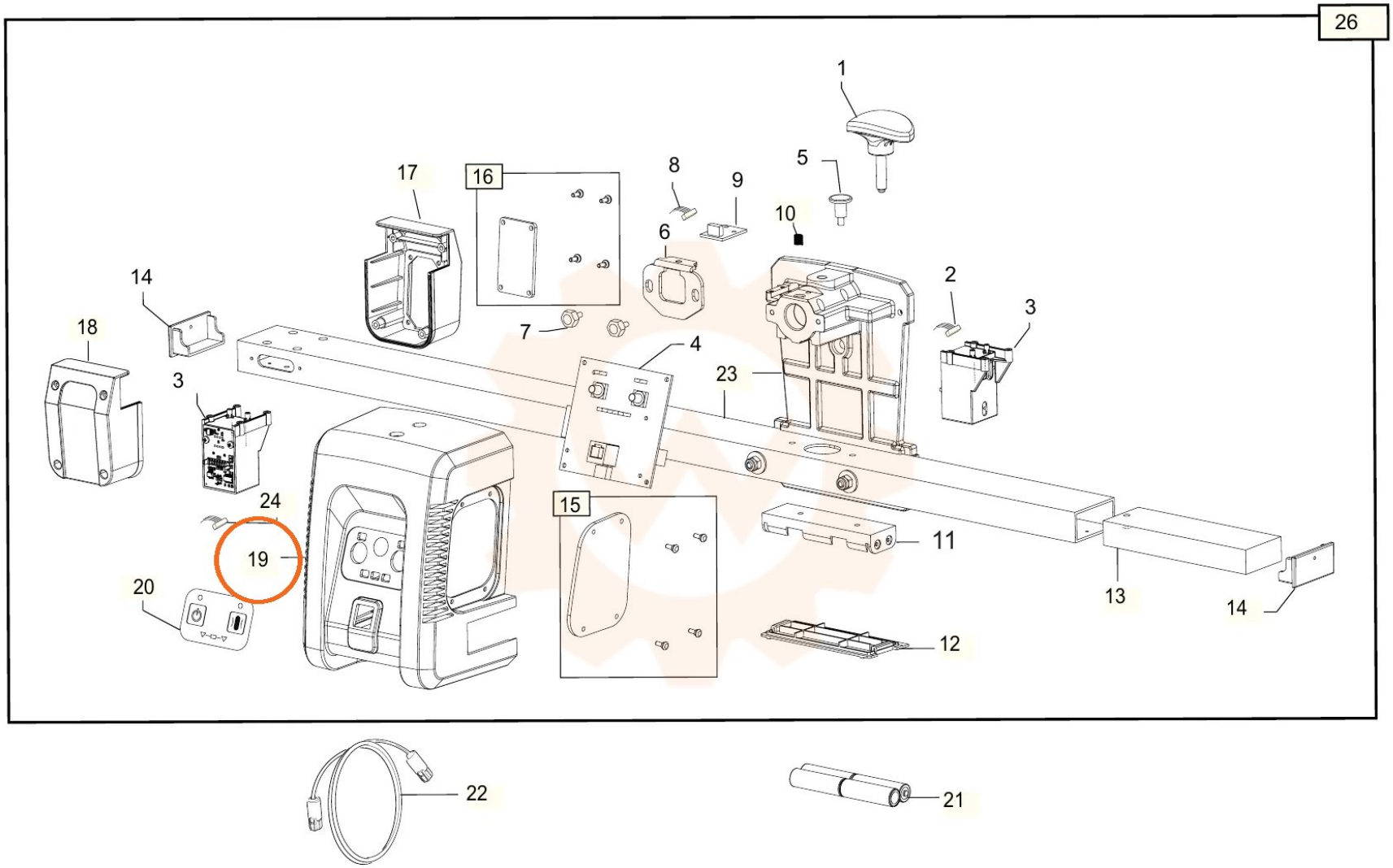
26
1
5
8
9
10
6
17
16
14
18
7
4
2
3
23
3
24
19
20
15
11
13
14
12
22
21