Y-steun D. 35 | Mondolfo Ferro 2-02256

Mondolfo Ferro Pfu Adv HT · 2026 · Overzichtstekening · positie 4 (2 keer op deze tekening)

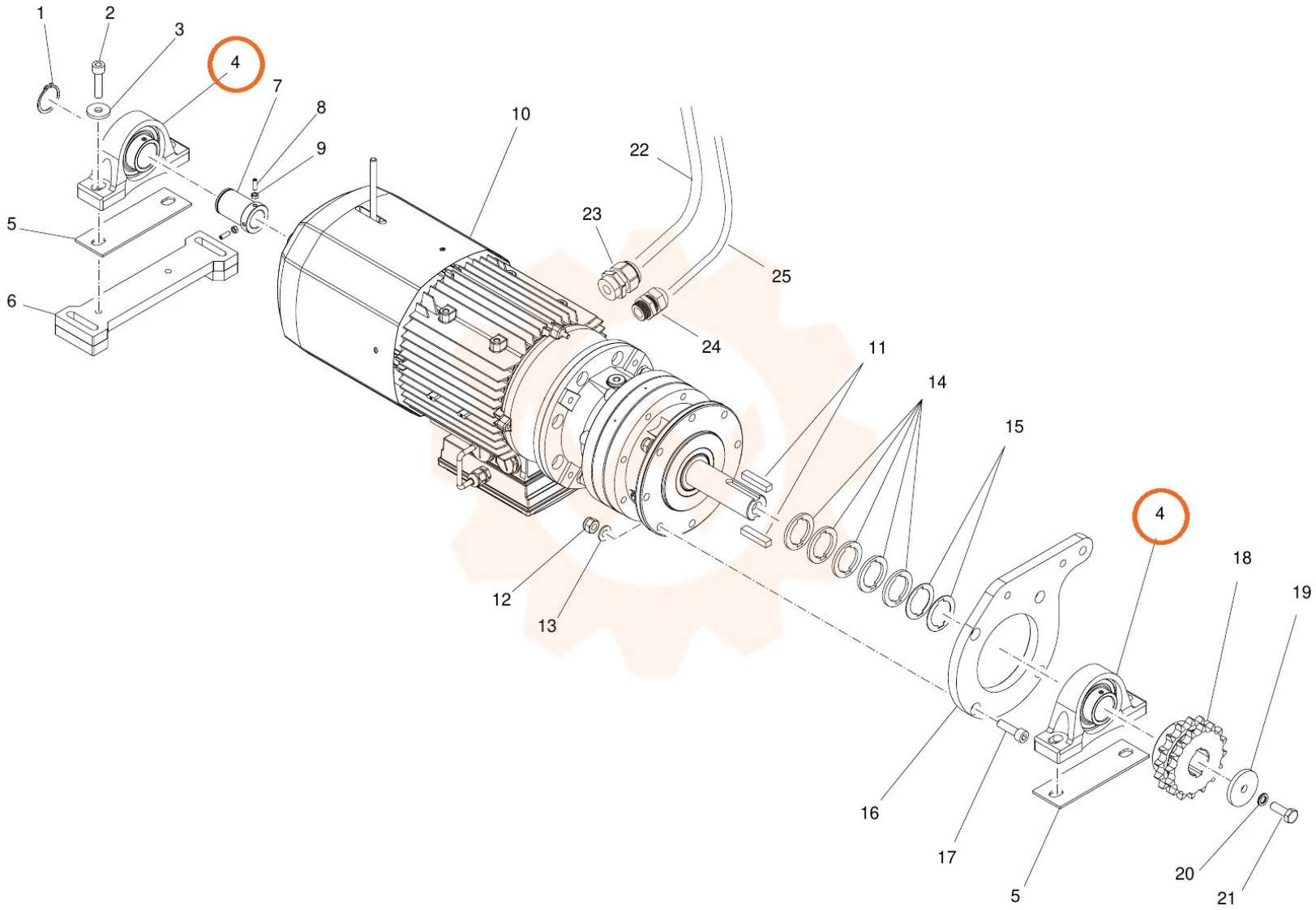
1
2
3
4
7
8
9
10
22
23
25
24
5
6
11
14
15
12
13
4
18
19
16
17
5
20
21