Afdrukschoenrolpen | Mondolfo Ferro 4-404296

Mondolfo Ferro Aquila Tornado · 2015 · Tekening 86 · positie 25

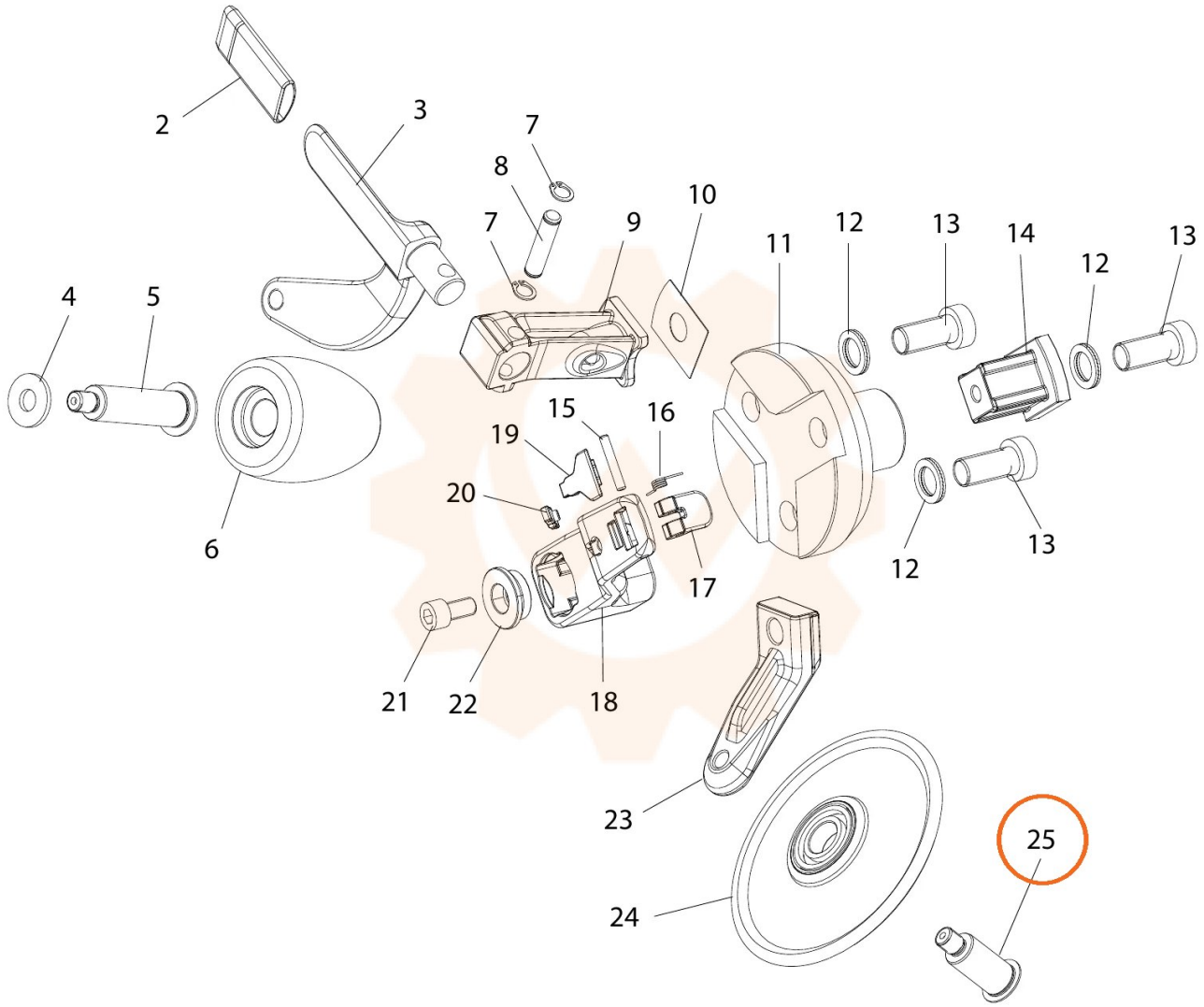
2
3
7
8
7
9
10
11
12
13
14
12
13
4
5
15
16
19
20
6
12
13
17
21
22
18
23
24
25