# Klem | Mondolfo Ferro TC-E-5130000

Mondolfo Ferro Titan XC1320 B · 2025 · Overzichtstekening · positie 6

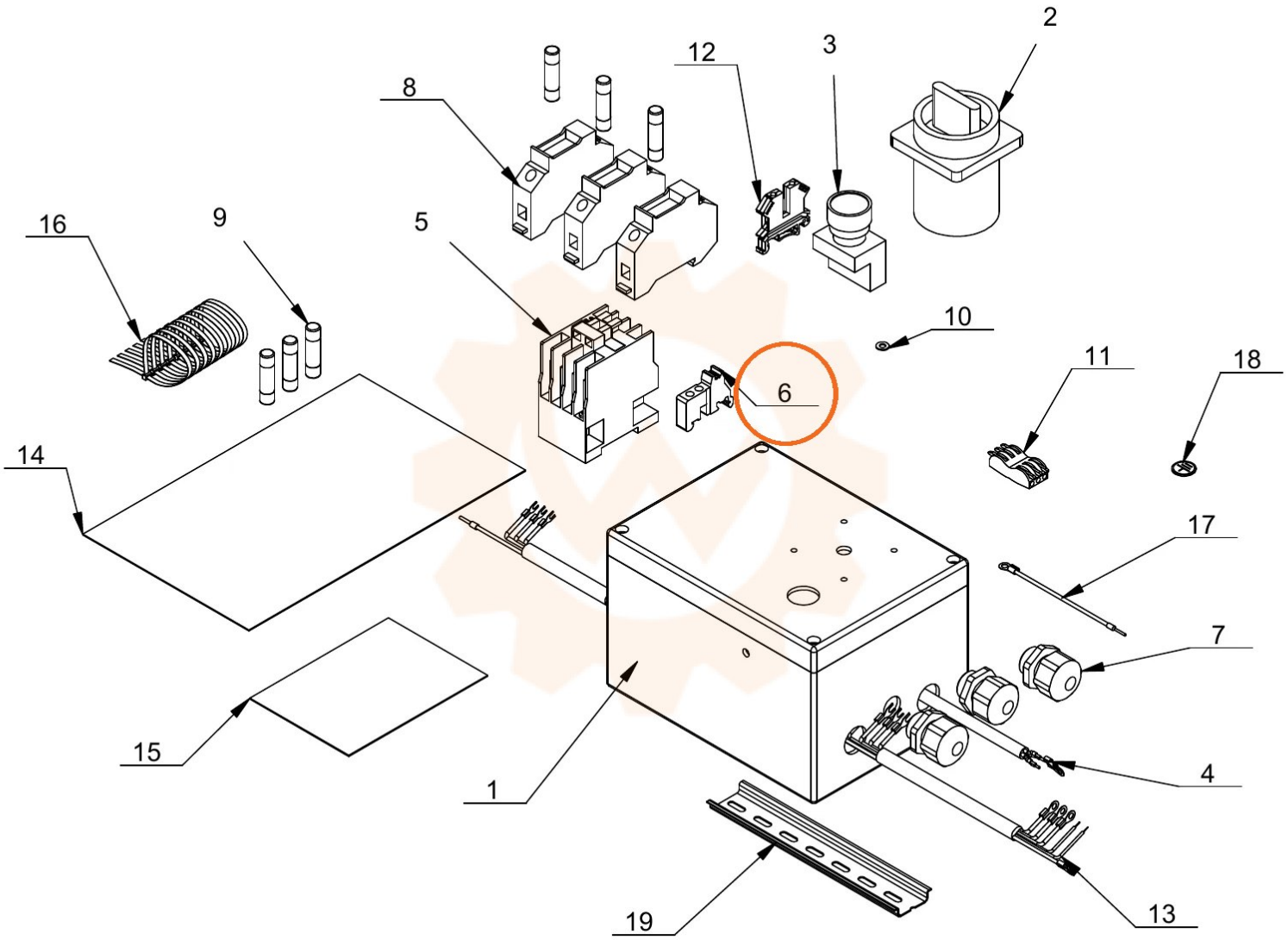
2
12
3
8
16
9
5
10
11
18
6
14
17
7
15
1
4
19
13