Bilkhead fitting M14 x 1 T6 | Mondolfo Ferro 3-00017

Mondolfo Ferro MT6450 - MT6650 · 2025 · Overzichtstekening · positie 5

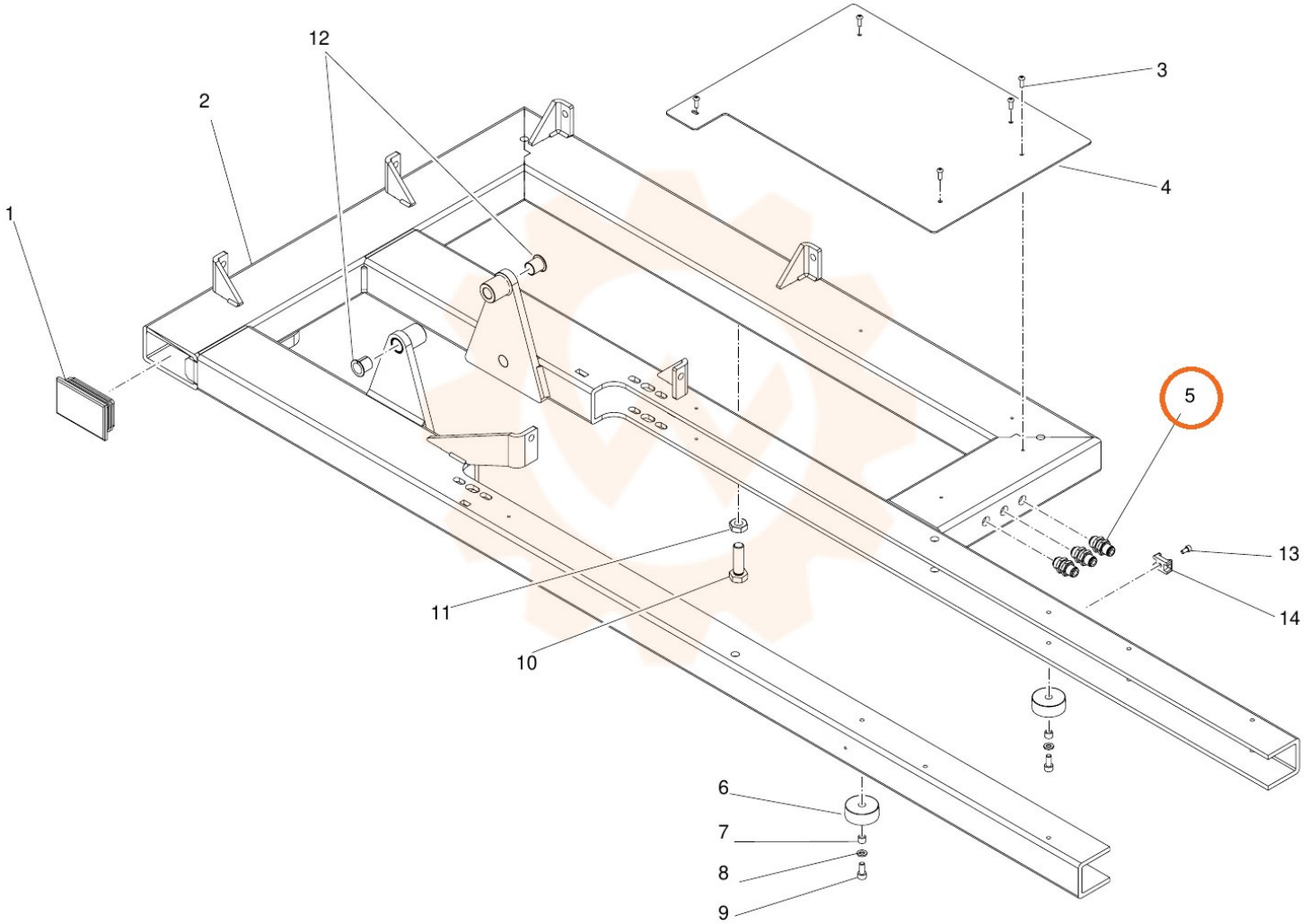
1
2
12
3
4
5
13
14
11
10
6
7
8
9