22-4 Tegensteun, tot 240 mm klembereik, 200 mm spandiepte



BESCHRIJVING

De Tegensteunen van de serie 22 worden samen met binnentrekkers van de serie 21 gebruikt in Ambacht, Industrie en werkplaats. Tegensteunen zijn dankzij de geribbelde vorm van de steunvoeten bijzonder goed geschikt voor grote cilindervoeringen en kogellager etc. en zorgen voor een stevige stand bij het uittrekken. Op deze manier wordt het voorzichtig uittrekken van binnenliggende delen verbeterd. In tegenstelling tot een slagtrekker kan er met een tegensteun preciezer en met meer kracht worden gewerkt.

TOEPASSINGSGEBIED

Samen met binnentrekkers van serie 21 in Ambacht, Industrie en werkplaats.

VOORDEEL

- Maten vanaf 21-2 zijn dankzij in de vorm geïntegreerde druklagers bijzonder wrijvingsarm
- De wrijvingsweerstand van de tegensteunmoer wordt door een ingebouwd druklager tot een minimum gereduceerd.

OPERATIE

- Binnendiameter van het kogellager bepalen en een passende binnentrekker kiezen
- De binnentrekker in de boring inbrengen en de spanmoer aandraaien
- De tegensteun op de behuizing afsteunen en op de wigspindel van de binnentrekker opschroeven
- De greep van de tegensteun vasthouden en het lager door het aandraaien van de zeskantmoer veilig uittrekken
- Tijdens het uittrekken de spanmoer naspannen

STAMGEGEVENS

GTIN [GTIN]	4021176112478
Land van herkomst	DE
Materiaal	Gereedschapsstaal
Serie	22
Brutogewicht [kg]	4,01 kg
Inhoud van de verpakking	1 deel
Verpakkingswet	PAPPE PAP 21
Wereldwijde verkoopbaarheid	Ja (REACH, RoHS, POP, PROP65, TSCA)

ONDERDELEN

- 022401_Steunbout met voet
- 022406_spindel
- 22-4-T_Brug

APPLICATIE AFBEELDING



Tegensteun, tot 240 mm klembereik, 200 mm spandiepte

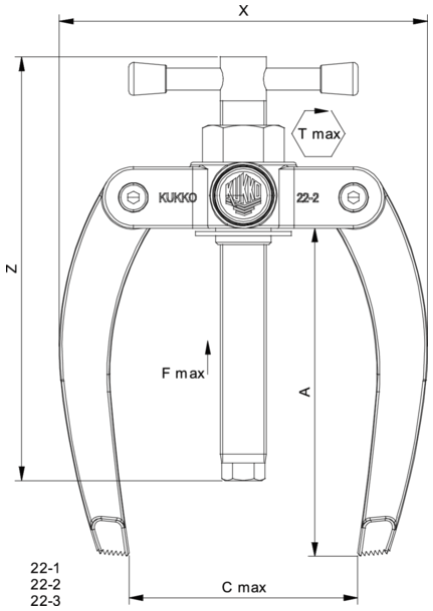

Afkorting	Attribuut	Wert
X	Totale breedte [mm]	282 mm
Y	Totale diepte [mm]	50 mm
S1	Breedte over vlakken [mm]	32 mm
Fmax	Maximale trekkracht [t]	7 t
Fmax	Max. trekkracht [kN]	70 kN
A	Klemdiepte [mm]	200 mm
T1	Buitendraad van de spindel [nominale afmeting]	G 1/2
T2	Inwendige draad van de spindel [nominale afmeting]	-

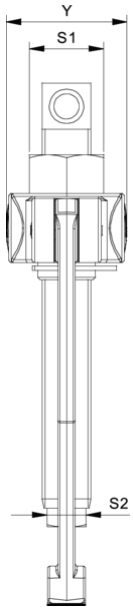

Afkorting	Attribuut	Wert
X	Totale breedte [mm]	282 mm
Y	Totale diepte [mm]	50 mm
S1	Breedte over vlakken [mm]	32 mm
Fmax	Maximale trekkracht [t]	7 t
Fmax	Max. trekkracht [kN]	70 kN
A	Klemdiepte [mm]	200 mm
T1	Buitendraad van de spindel [nominale afmeting]	G 1/2
T2	Inwendige draad van de spindel [nominale afmeting]	-

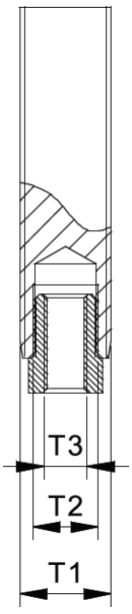

Afkorting	Attribuut	Wert
X	Totale breedte [mm]	282 mm
Y	Totale diepte [mm]	50 mm
S1	Breedte over vlakken [mm]	32 mm
Fmax	Maximale trekkracht [t]	7 t
Fmax	Max. trekkracht [kN]	70 kN

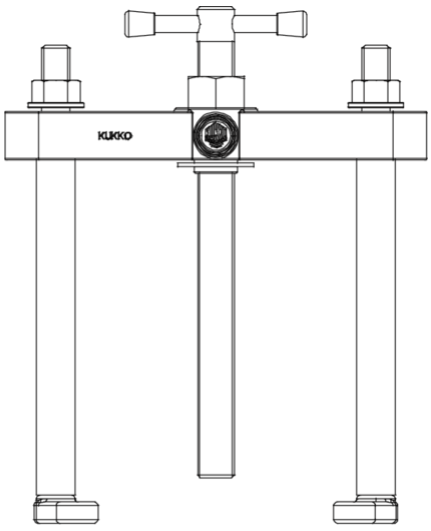

22-4
22-5

Afkorting	Attribuut	Wert
X	Totale breedte [mm]	282 mm
Y	Totale diepte [mm]	50 mm
S1	Breedte over vlakken [mm]	32 mm
Fmax	Maximale trekkracht [t]	7 t
Fmax	Max. trekkracht [kN]	70 kN

A	Klemdiepte [mm]	200 mm
T1	Buitendraad van de spindel [nominale afmeting]	G 1/2
T2	Inwendige draad van de spindel [nominale afmeting]	-

A	Klemdiepte [mm]	200 mm
T1	Buitendraad van de spindel [nominale afmeting]	G 1/2
T2	Inwendige draad van de spindel [nominale afmeting]	-

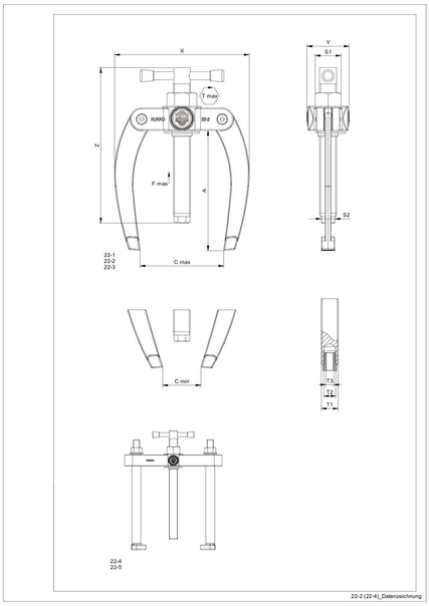

Afkorting	Attribuut	Wert
X	Totale breedte [mm]	282 mm
Y	Totale diepte [mm]	50 mm
S1	Breedte over vlakken [mm]	32 mm
Fmax	Maximale trekkracht [t]	7 t
Fmax	Max. trekkracht [kN]	70 kN
A	Klemdiepte [mm]	200 mm
T1	Buitendraad van de spindel [nominale afmeting]	G 1/2
T2	Inwendige draad van de spindel [nominale afmeting]	-