Motor | Mondolfo Ferro 9003-02263

Mondolfo Ferro Startline S106 22-INCHES · 2009 · Tekening 6 · positie 501

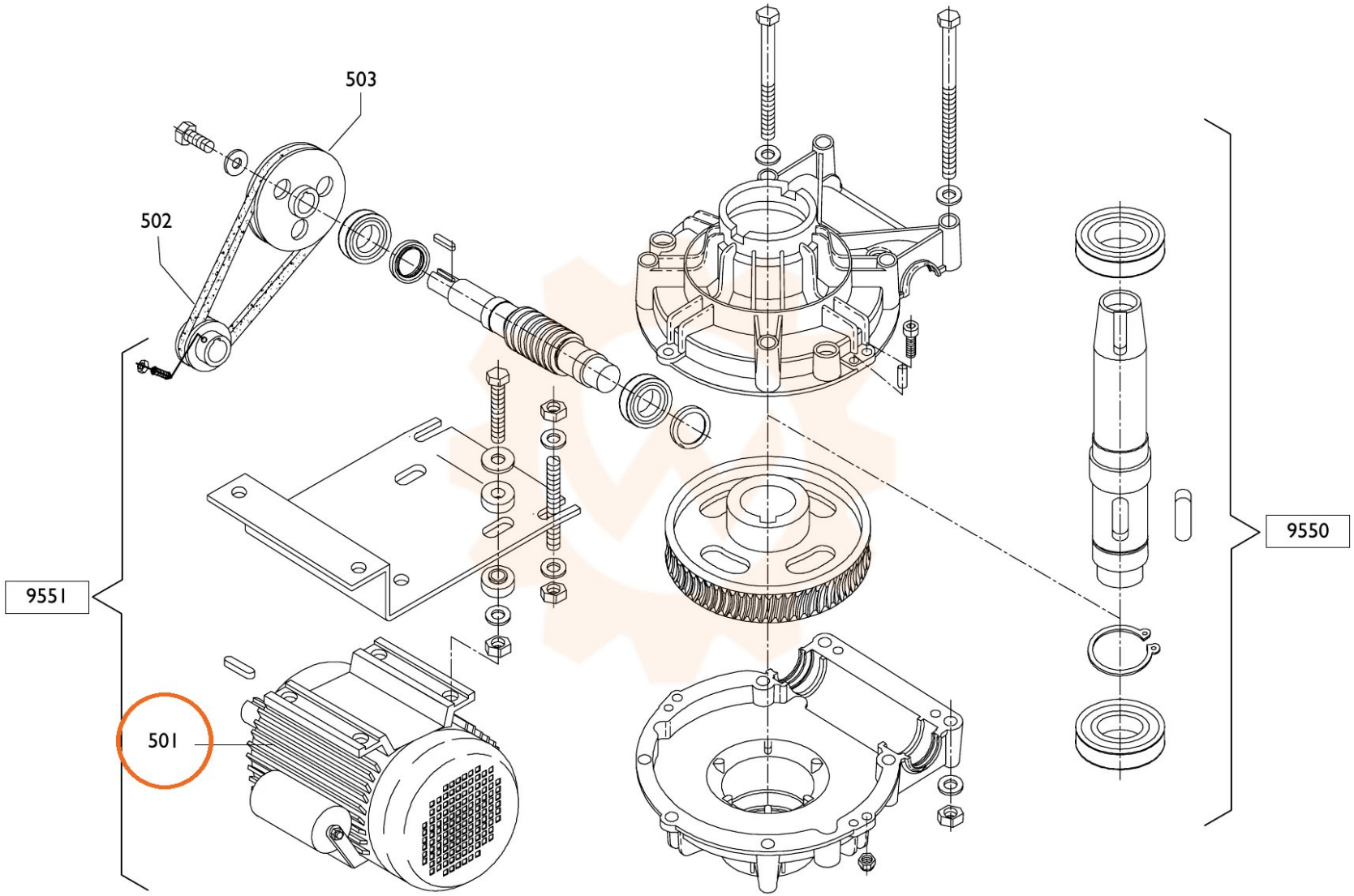
503
502
9551
501
9550