GRUPPO BASAMENTO
BASE GROUP

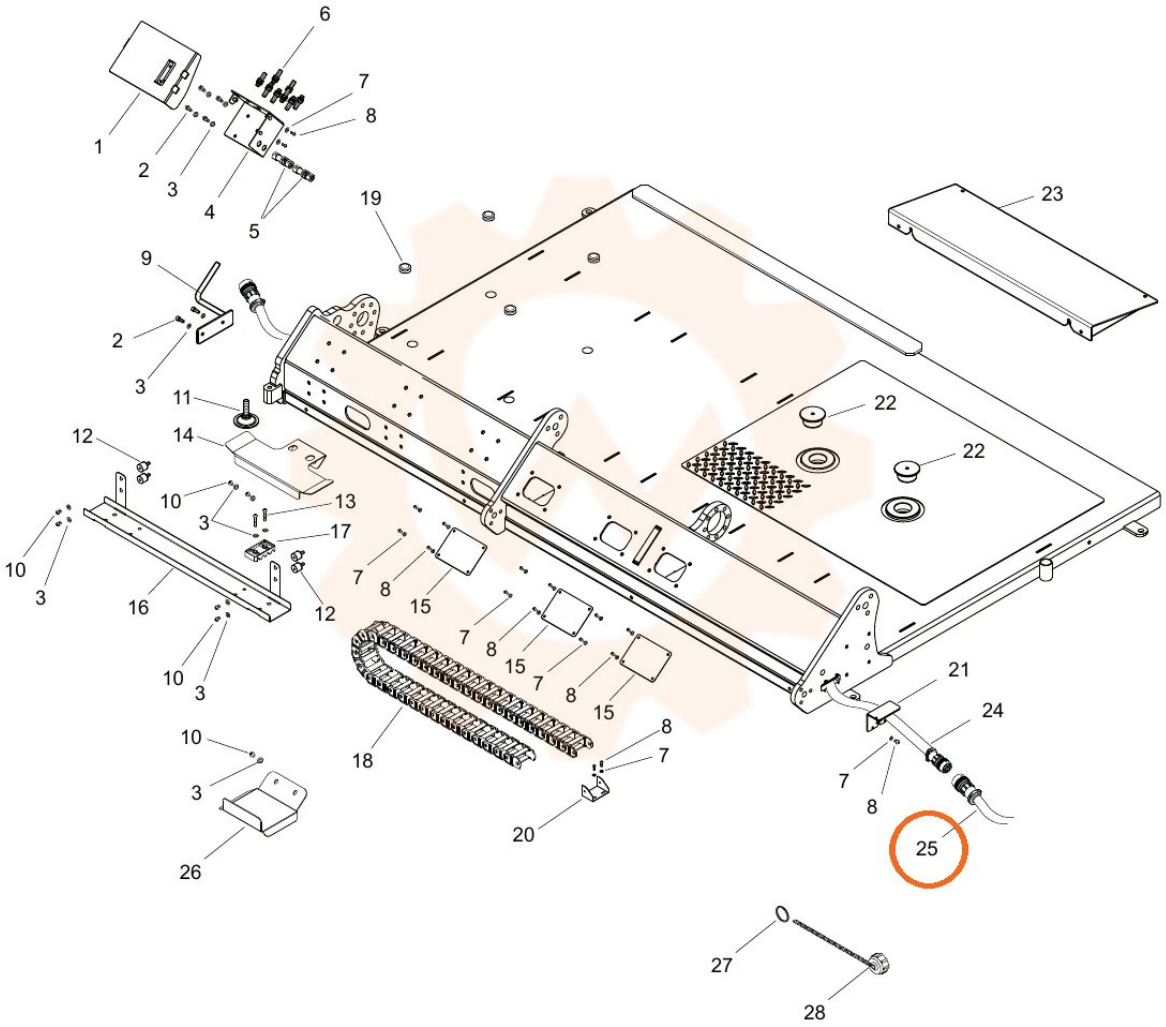

TORNA AL COMPLESSIVO
RETURNS TO OVERALL