Knop | Mondolfo Ferro 457928A

Mondolfo Ferro Trigon 648 · 2016 · Tekening 37 · positie 6

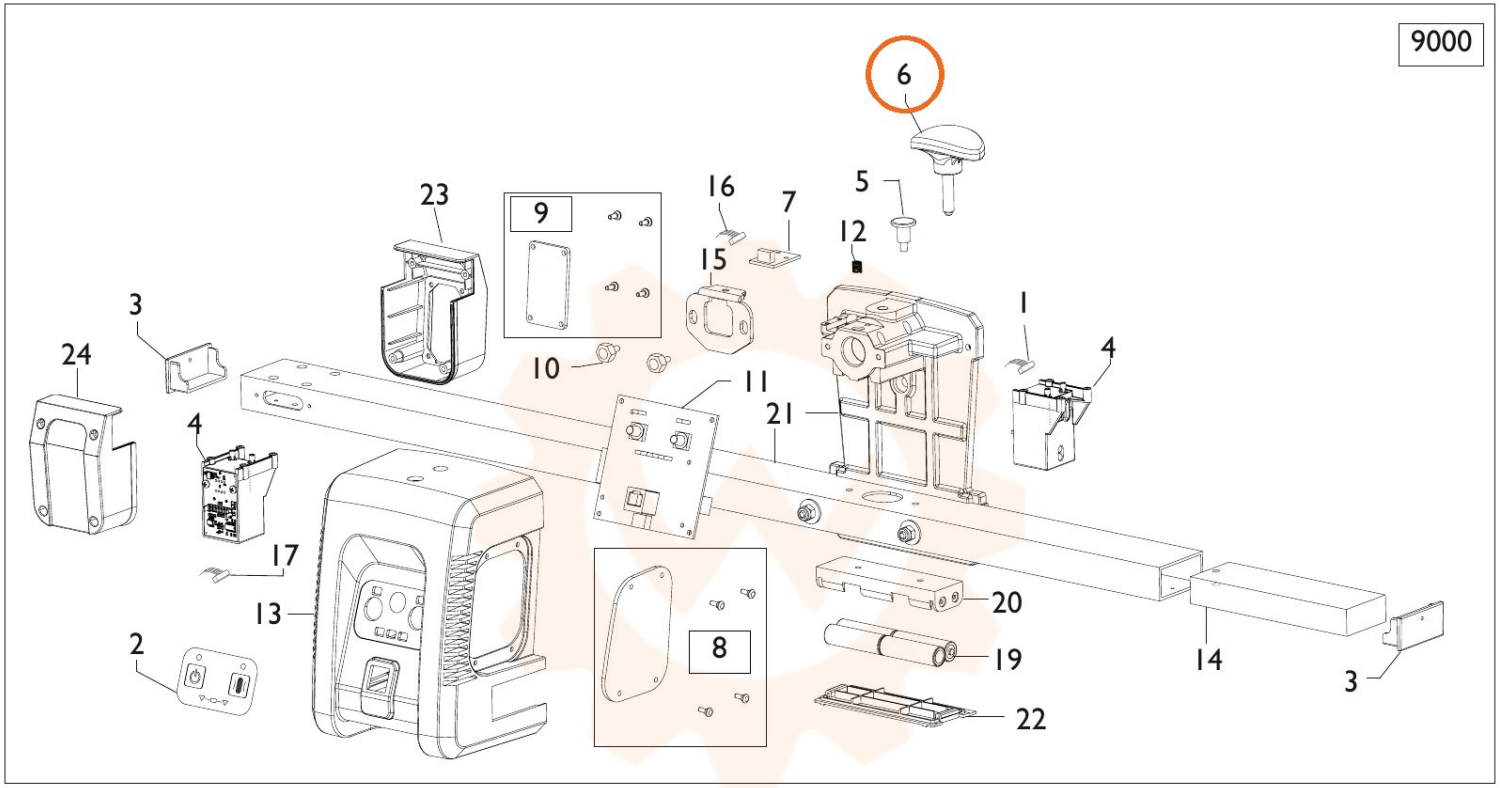
9000
6
23
9
16
7
5
12
15
3
1
4
24
10
11
21
4
17
13
2
8
20
19
22
14
3
18