Kussen | Mondolfo Ferro 4-117317

Mondolfo Ferro Titan P232 N - 232 N BC · 2013 · Tekening 2 · positie 21

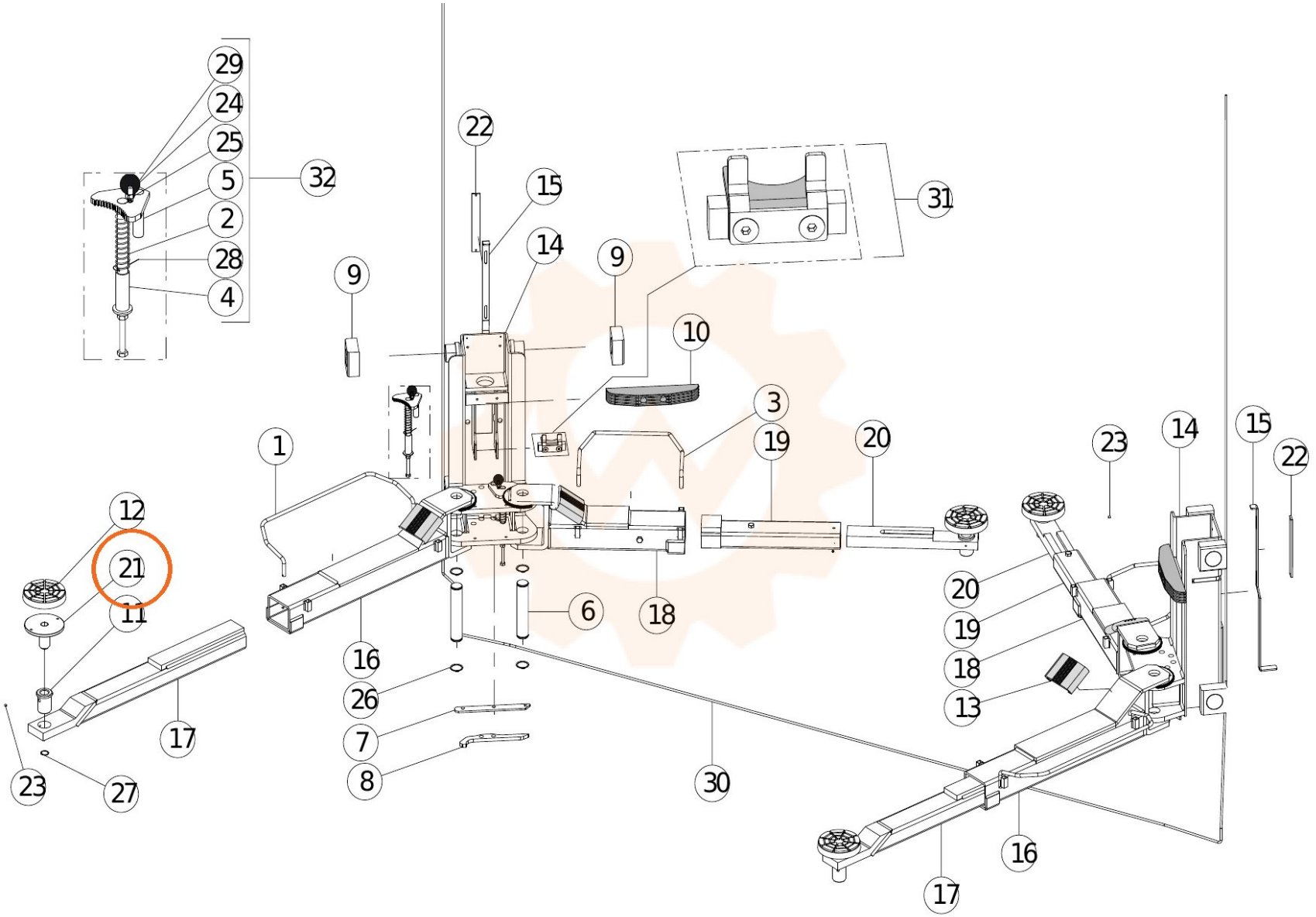
29
24
25
5
2
28
4
32
22
15
14
9
9
31
10
3
19
20
23
14
15
22
1
12
21
11
6
18
20
19
18
13
16
26
7
8
17
23
27
30
16
17