Kabel L. 110 | Mondolfo Ferro 4-101698

Corghi A9222 TI · 2026 · Pedal · positie 1

INFLATION

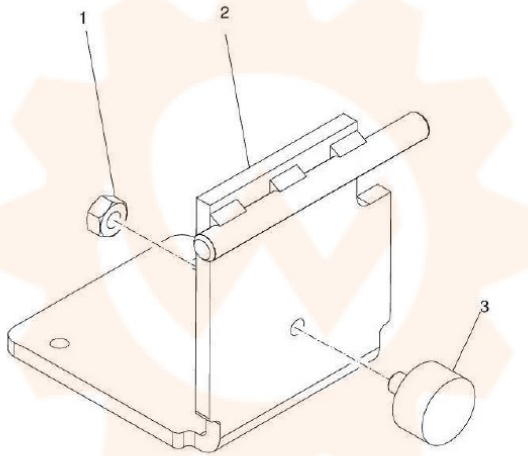

Return to Overall

Onderdelentekening Mondolfo Ferro · Workshopparts B.V. · workshopparts.nl · artikelnummer 904870