IMPIANTO ELETTRICO
ELECTRICAL SYSTEM

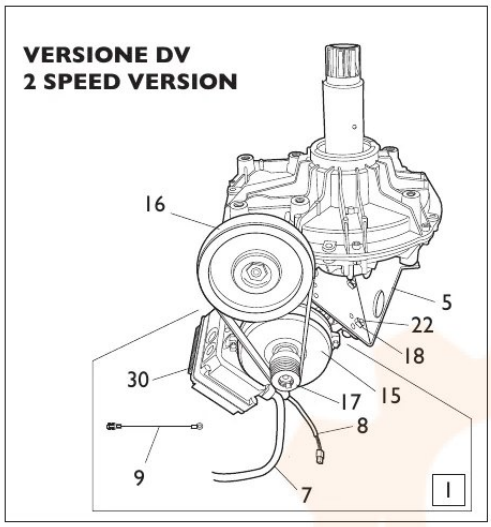

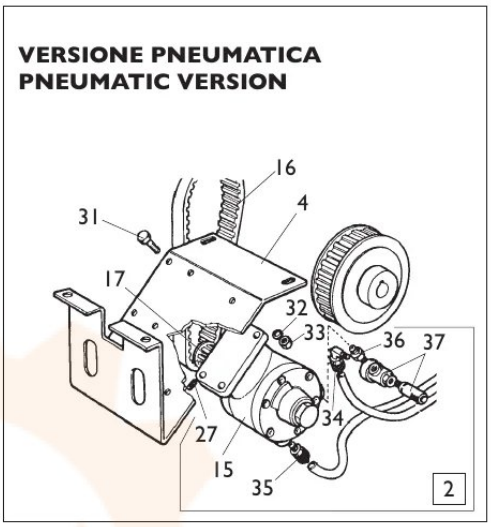

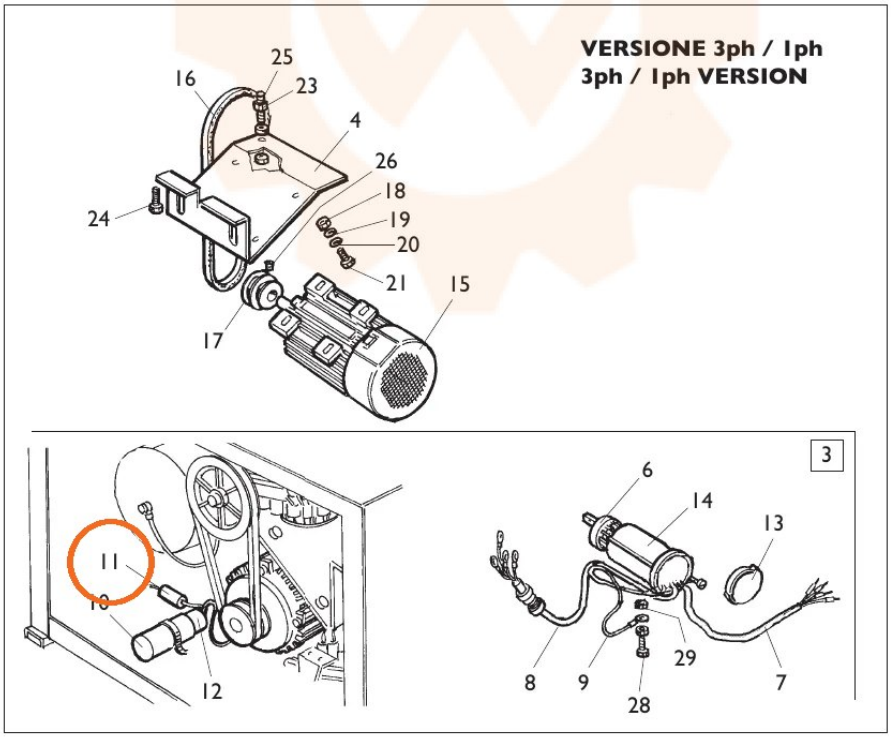

TORNA AL COMPLESSIVO
RETURNS TO OVERALL