204-02 2-armig lagertrekker “Cobra” met zijdelingse klem, scheidingsbek, tot 90 mm klembereik, 100 mm spandiepte



BESCHRIJVING

De 2-armige lagertrekker “Cobra” met zijdelingse klem en scheidingsbek wordt gebruikt voor het trekken van vlak aanliggende kogellagers, lagerringen en werkstukken. De speciale klauwvorm van de trekhaken grijpt bij het aandraaien van de klem onder het af te trekken deel en maakt dit al los vóór het eigenlijke trekproces. Tegelijkertijd verhoogt de klem de aanpersdruk van de trekhaken vele malen en voorkomt zo het afglijden van de trekker. Bij het aandraaien van de klem grijpen de scherpe klauwen van de trekhaken onder het af te trekken deel en maken dit al los, nog vóór het eigenlijke trekproces. De vrij bewegende stift aan de T-greep garandeert comfortabel, eenhandig aandraaien van de spindel in zeer krappe ruimtes.

TOEPASSINGSGEBIED

Voor het trekken van vlak aanliggende kogellagers, lagerringen en werkstukken.

VOORDEEL

- Geïntegreerde, vrij bewegende pen aan de T-greep garandeert handmatige aandrijving van de spindel in de krapste ruimtes
- Zijdelingse klem zorgt ervoor dat de trekhaken zeer stevig tegen het af te trekken onderdeel geperst worden
- Dubbele krachtuitoefening van boven en van opzij garandeert 100% veilige greep
- Slanke vormgeving van de armen maakt het bereiken van moeilijk toegankelijke plaatsen mogelijk.

OPERATIE

Trekhaken met scheidingsbek van buiten op het te trekken deel aanzetten

Zijdelingse klem aantrekken om het onderdeel los te maken

Spindel handmatig op druk trekken voor fixatie

T-greep aan de spindelkop in beweging zetten tot het onderdeel is losgekomen

APPLICATIE AFBEELDING



DETAILAFBEELDING



STAMGEGEVENS

GTIN [GTIN]	4021176339516
Land van herkomst	DE
Materiaal	Gereedschapsstaal
Serie	204-0
Brutogewicht [kg]	1,985 kg
Inhoud van de verpakking	1 deel
Verpakkingswet	PAPPE PAP 21
Wereldwijde verkoopbaarheid	Ja (REACH, RoHS, POP, PROP65, TSCA)

ONDERDELEN

- 204-02-100-P_2 trekhaken (paar)
- 204-2-T_Brug
- 204201_klem compleet
- 621130_Spindel

2-armig lagertrekker “Cobra” met zijdelingse klem, scheidingsbek, tot 90 mm klembereik, 100 mm spandiepte

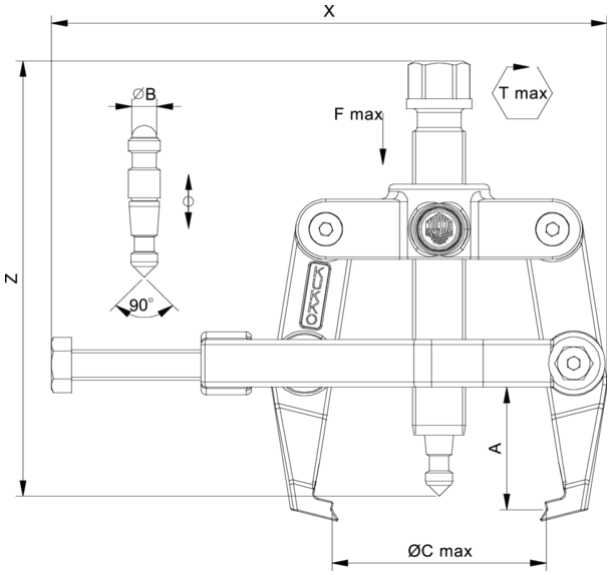

Afkorting	Attribuut	Wert
X	Totale breedte [mm]	190 mm
Y	Totale diepte [mm]	64 mm
Z	Totale hoogte [mm]	155 mm
A	Klemdiepte buiten aftrekken [mm]	100 mm
S1	Breedte over vlakken [mm]	22 mm
Cmin	Spanwijdte buiten aftrekken (min.) [mm]	26 mm
Cmax	Spanbreedte buiten aftrekken (max.) [mm]	90 mm
K	Dikte van de haakwortel aan de punt (klauwdikte K) [mm]	3 mm
J	Haakbasisbreedte (klauwbreedte J) [mm]	24 mm
O	Bruikbare haakbasisdiepte (bruikbare klauwdiepte O) [mm]	7 mm
H	Totale haakworteldiepte (totale klauwdiepte H) [mm]	20 mm
L	Totale klauwdikte (L+1mm) (klauwafstand tot basisoppervlak) [mm]	6 mm
Tmax	Max. koppel [Nm]	75 Nm
Fmax	Maximale trekkracht [t]	4 t
Fmax	Max. trekkracht [kN]	40 kN

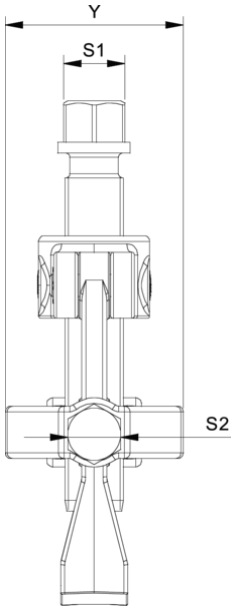

Afkorting	Attribuut	Wert
X	Totale breedte [mm]	190 mm
Y	Totale diepte [mm]	64 mm
Z	Totale hoogte [mm]	155 mm
A	Klemdiepte buiten aftrekken [mm]	100 mm
S1	Breedte over vlakken [mm]	22 mm
Cmin	Spanwijdte buiten aftrekken (min.) [mm]	26 mm
Cmax	Spanbreedte buiten aftrekken (max.) [mm]	90 mm
K	Dikte van de haakwortel aan de punt (klauwdikte K) [mm]	3 mm
J	Haakbasisbreedte (klauwbreedte J) [mm]	24 mm
O	Bruikbare haakbasisdiepte (bruikbare klauwdiepte O) [mm]	7 mm
H	Totale haakworteldiepte (totale klauwdiepte H) [mm]	20 mm
L	Totale klauwdikte (L+1mm) (klauwafstand tot basisoppervlak) [mm]	6 mm
Tmax	Max. koppel [Nm]	75 Nm
Fmax	Maximale trekkracht [t]	4 t
Fmax	Max. trekkracht [kN]	40 kN

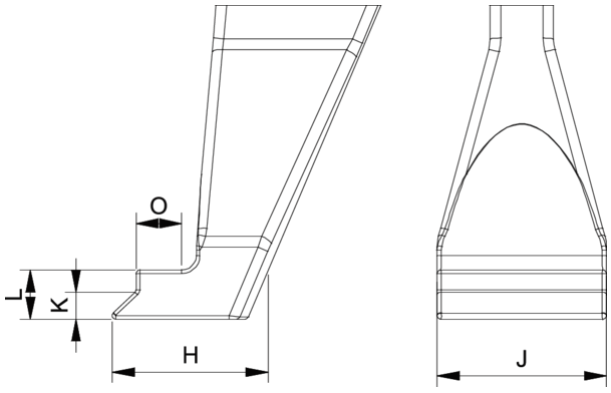

Afkorting	Attribuut	Wert
X	Totale breedte [mm]	190 mm
Y	Totale diepte [mm]	64 mm
Z	Totale hoogte [mm]	155 mm
A	Klemdiepte buiten aftrekken [mm]	100 mm
S1	Breedte over vlakken [mm]	22 mm
Cmin	Spanwijdte buiten aftrekken (min.) [mm]	26 mm
Cmax	Spanbreedte buiten aftrekken (max.) [mm]	90 mm

K	Dikte van de haakwortel aan de punt (klauwdikte K) [mm]	3 mm
J	Haakbasisbreedte (klauwbreedte J) [mm]	24 mm
O	Bruikbare haakbasisdiepte (bruikbare klauwdiepte O) [mm]	7 mm
H	Totale haakworteldiepte (totale klauwdiepte H) [mm]	20 mm
L	Totale klauwdikte (L+1mm) (klauwafstand tot basisoppervlak) [mm]	6 mm
Tmax	Max. koppel [Nm]	75 Nm
Fmax	Maximale trekkracht [t]	4 t
Fmax	Max. trekkracht [kN]	40 kN

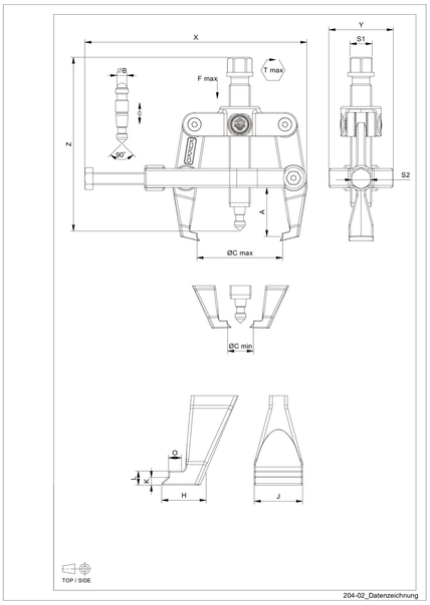

Afkorting	Attribuut	Wert
X	Totale breedte [mm]	190 mm
Y	Totale diepte [mm]	64 mm
Z	Totale hoogte [mm]	155 mm
A	Klemdiepte buiten aftrekken [mm]	100 mm
S1	Breedte over vlakken [mm]	22 mm
Cmin	Spanwijdte buiten aftrekken (min.) [mm]	26 mm
Cmax	Spanbreedte buiten aftrekken (max.) [mm]	90 mm
K	Dikte van de haakwortel aan de punt (klauwdikte K) [mm]	3 mm
J	Haakbasisbreedte (klauwbreedte J) [mm]	24 mm
O	Bruikbare haakbasisdiepte (bruikbare klauwdiepte O) [mm]	7 mm
H	Totale haakworteldiepte (totale klauwdiepte H) [mm]	20 mm
L	Totale klauwdikte (L+1mm) (klauwafstand tot basisoppervlak) [mm]	6 mm
Tmax	Max. koppel [Nm]	75 Nm
Fmax	Maximale trekkracht [t]	4 t
Fmax	Max. trekkracht [kN]	40 kN