Borgring D. 28 | Mondolfo Ferro 2-01110

Mondolfo Ferro MT3100 - 3200 · 2015 · Tekening 10 · positie 4

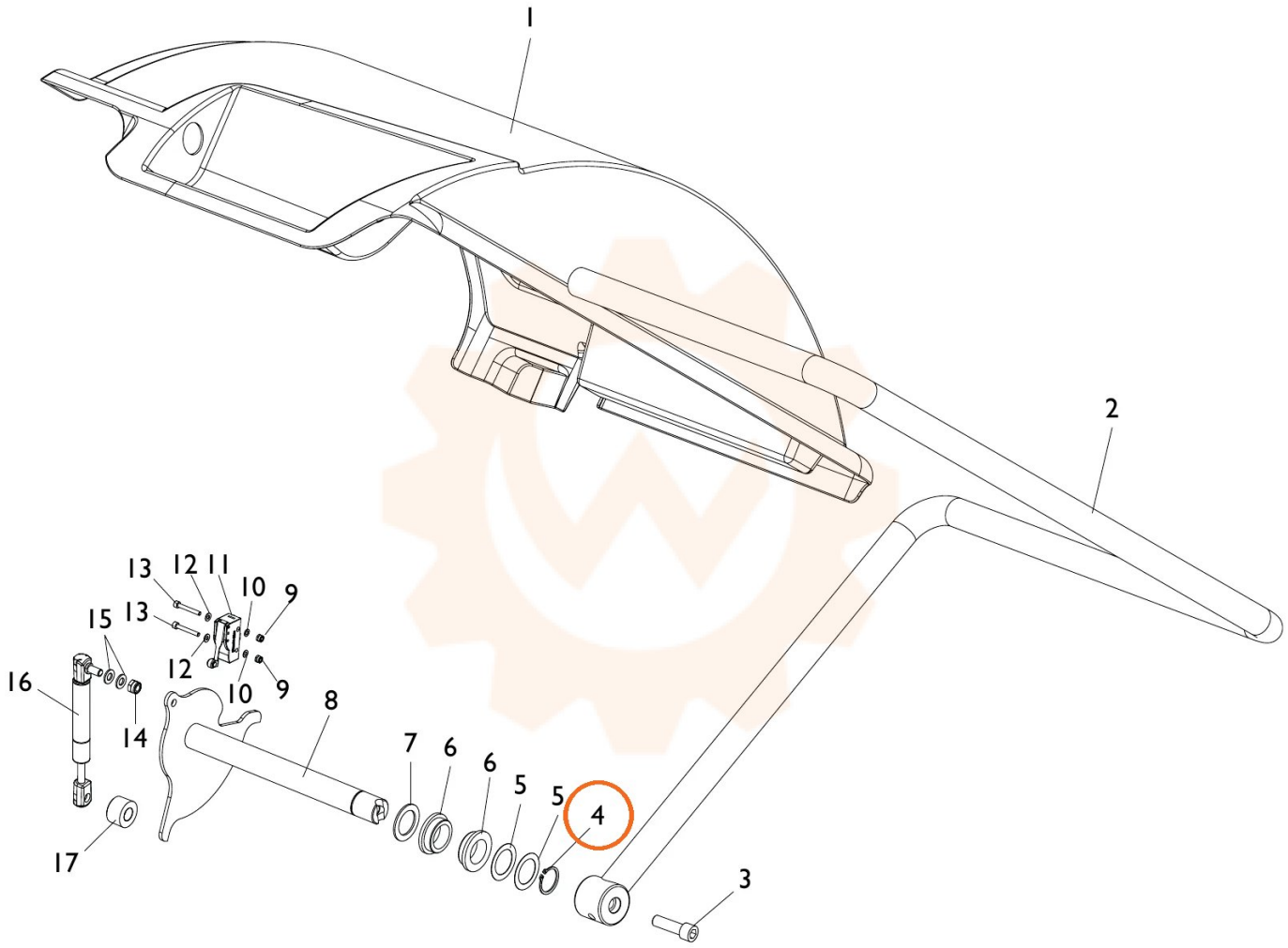
1
2
3
4
5
5
6
6
7
8
9
9
10
10
11
12
12
13
13
14
15
16
17