Klem | Mondolfo Ferro TC-E-5130000

Mondolfo Ferro Titan PI 255HC · 2025 · Tekening 52 · positie 4

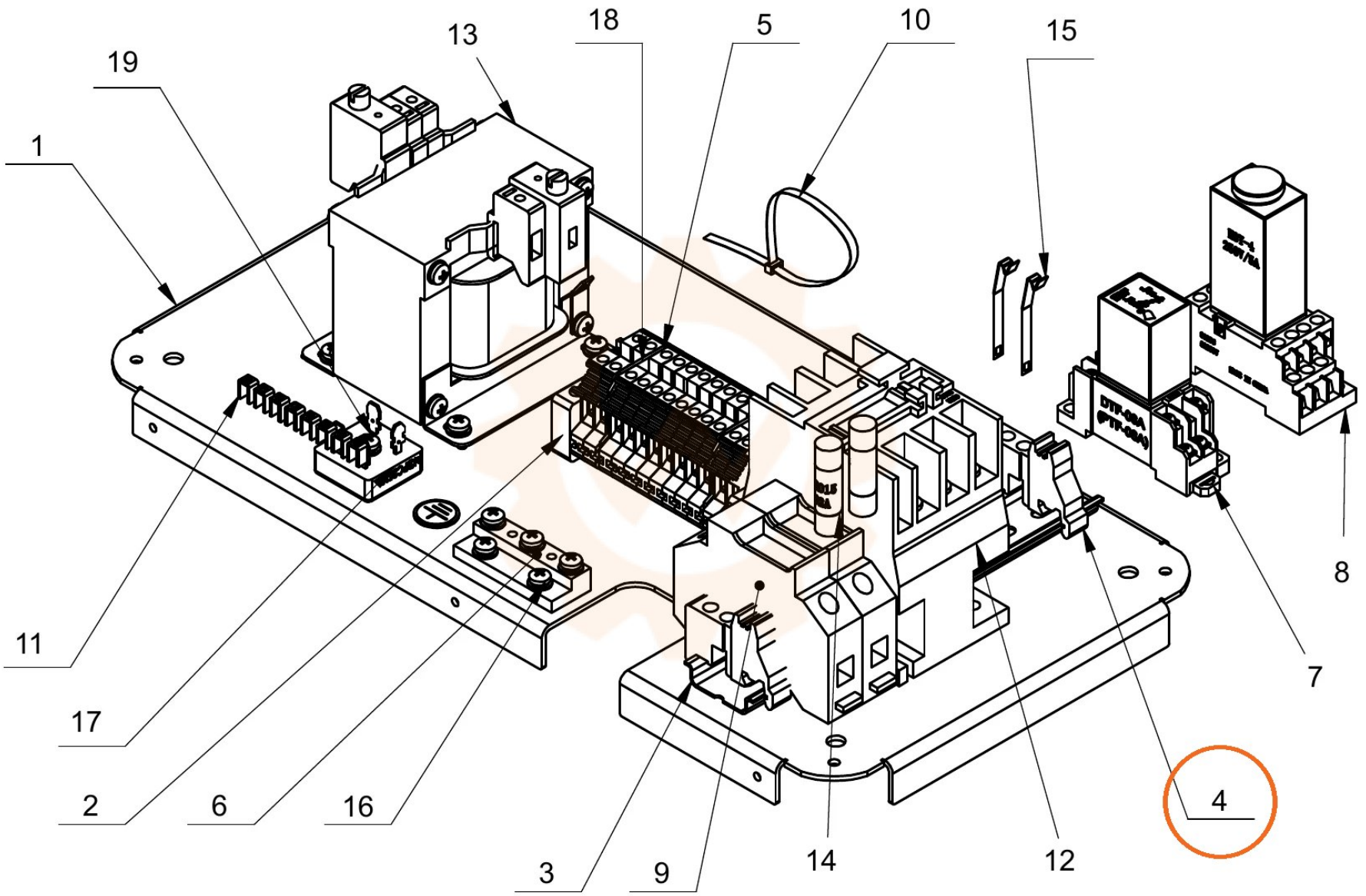
19
13
18
5
10
15
1
11
17
2
6
16
3
9
14
12
4
7
8