Motorisering 11KW SX | Mondolfo Ferro 5-107460

Mondolfo Ferro Trb Roller 10 Trb Roller 20 · 2020 · Tekening 10 · positie 10

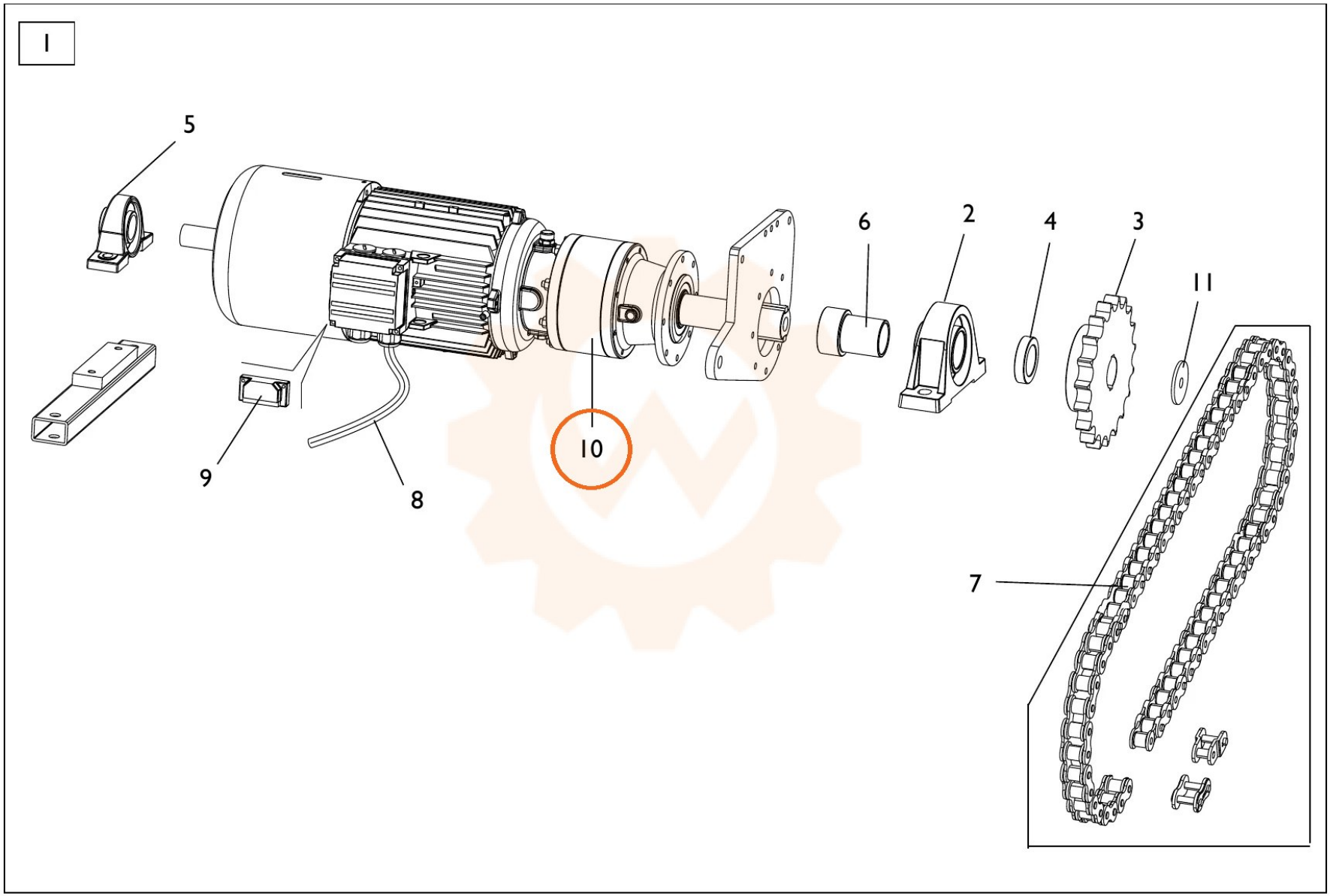
1
5
6
2
4
3
11
10
9
8
7