Bus | Mondolfo Ferro 439461B

Mondolfo Ferro Startline S280 · 2017 · Tekening 11 · positie 16

VERSIONE MANUALE
MANUAL VERSION

1

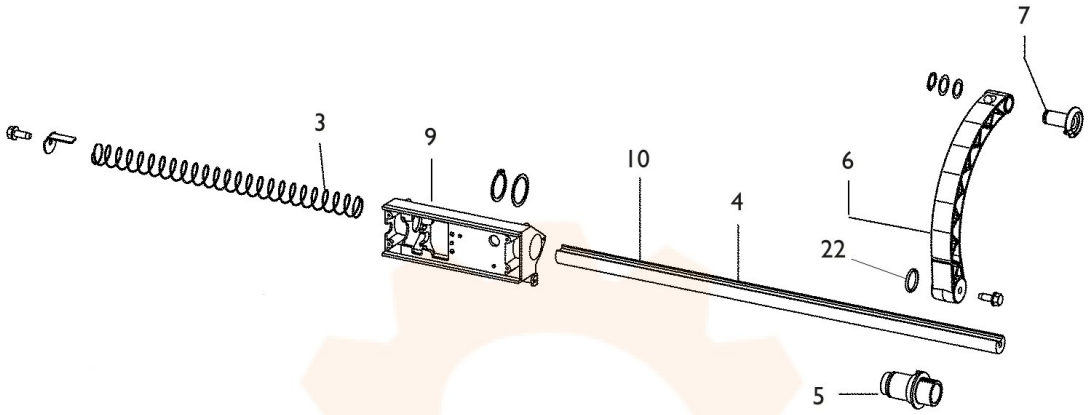

VERSIONE AUTOMATICA
AUTOMATIC VERSION

2

