GRUPPO MOTORE E RIDUTTORE
GEARMOTOR GROUP

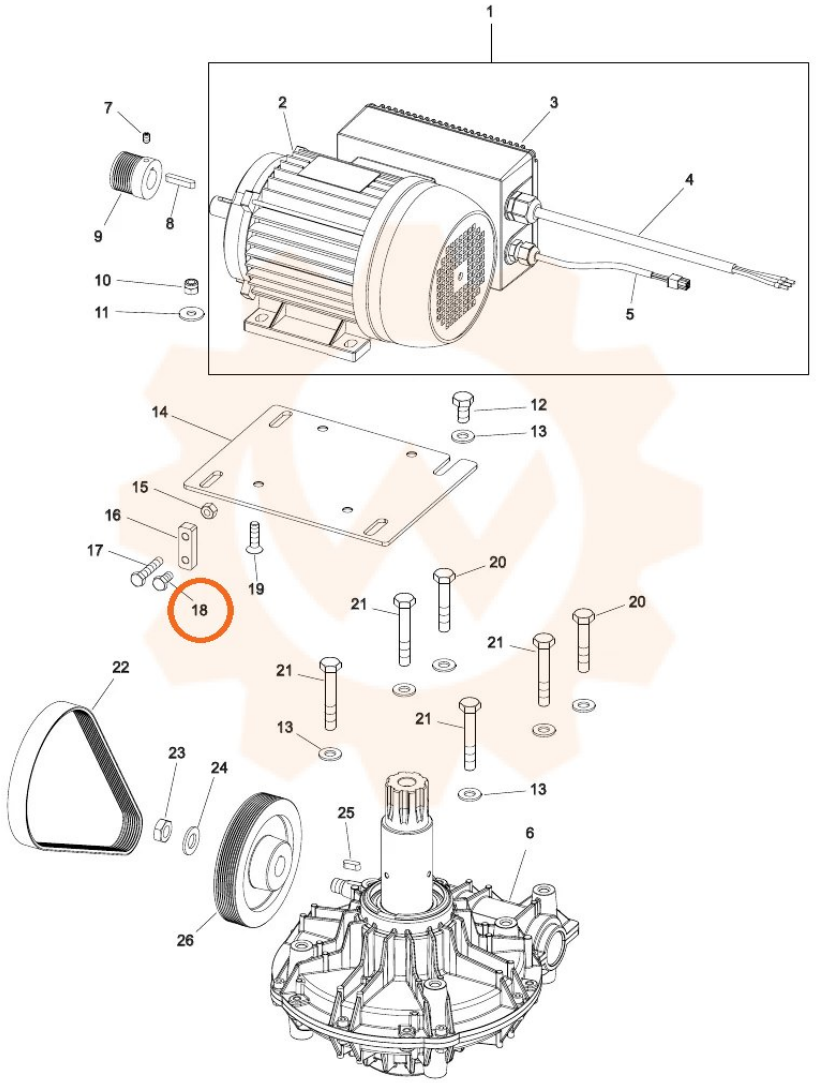

TORNA AL COMPLESSIVO
RETURNS TO OVERALL