Bus | Mondolfo Ferro 439461B

Mondolfo Ferro Startline S240 · 2014 · Tekening 1 · positie 21

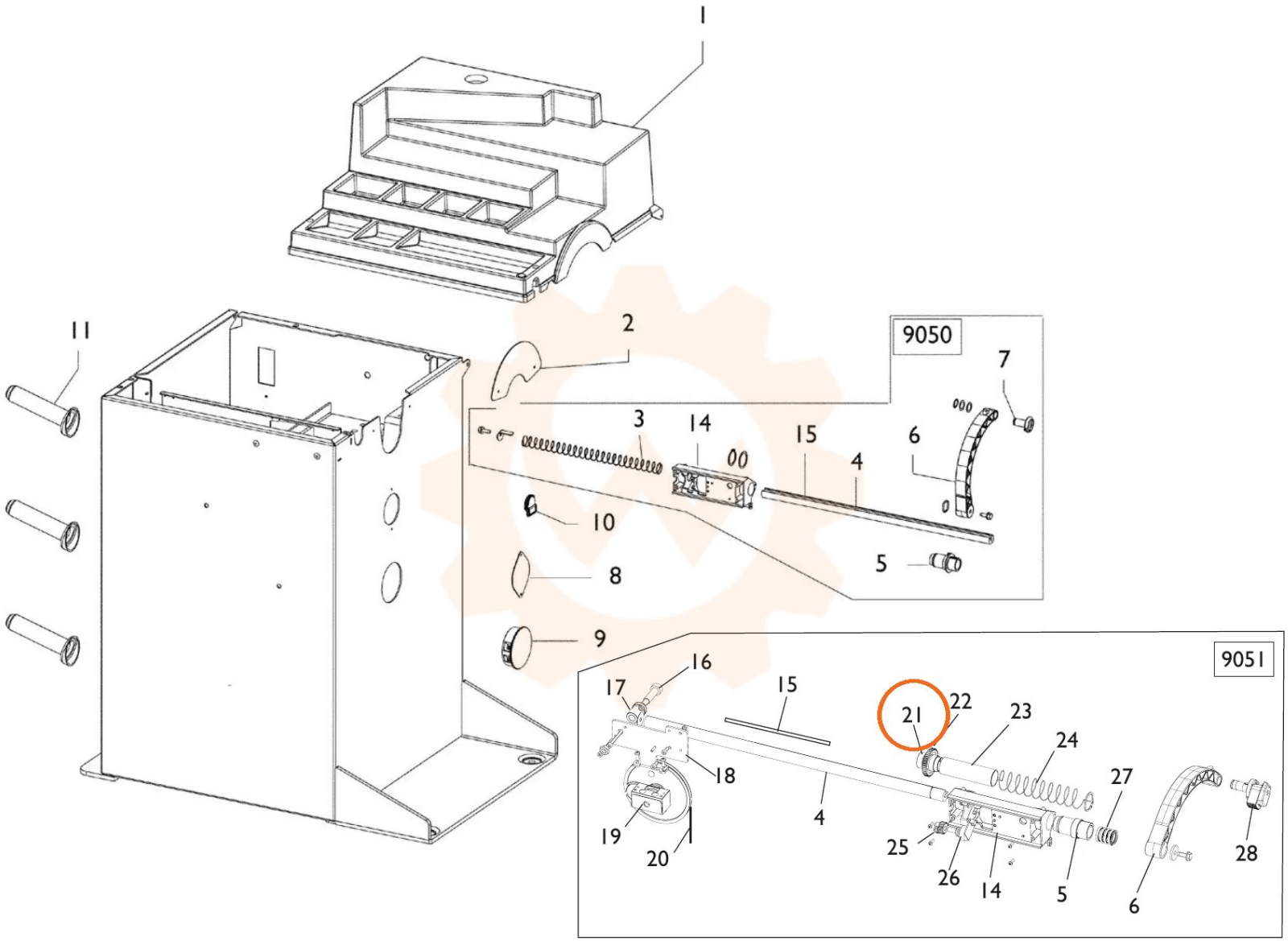
1
11
2
9050
7
3
14
15
6
4
10
5
8
9
9051
16
17
15
22
21
23
24
27
18
4
19
20
25
26
14
5
6
28