Sluitring d. 6X18X1,5 | Mondolfo Ferro 2-00679

Mondolfo Ferro TB124 HY Reverse · 2025 · Overzichtstekening · positie 10 (4 keer op deze tekening)

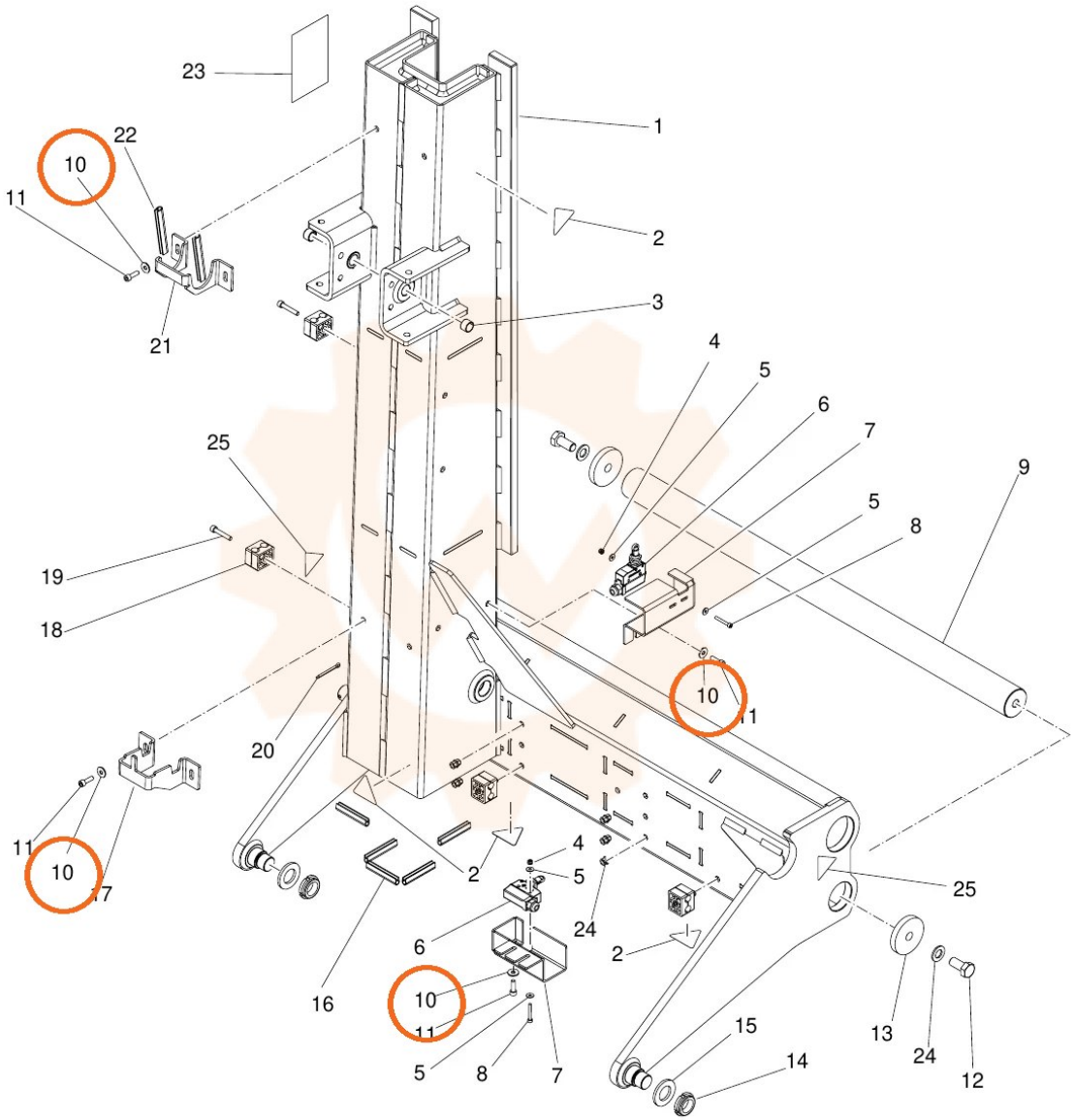
23
1
22
10
11
2
3
21
4
5
6
7
25
9
5
8
19
18
10
11
20
11
10
17
2
4
5
25
24
6
2
16
10
11
5
8
7
15
14
13
24
12