Borgmoer M8 | Mondolfo Ferro 2-01137

Mondolfo Ferro AS905 Motorbike · 2024 · Overzichtstekening · positie 6

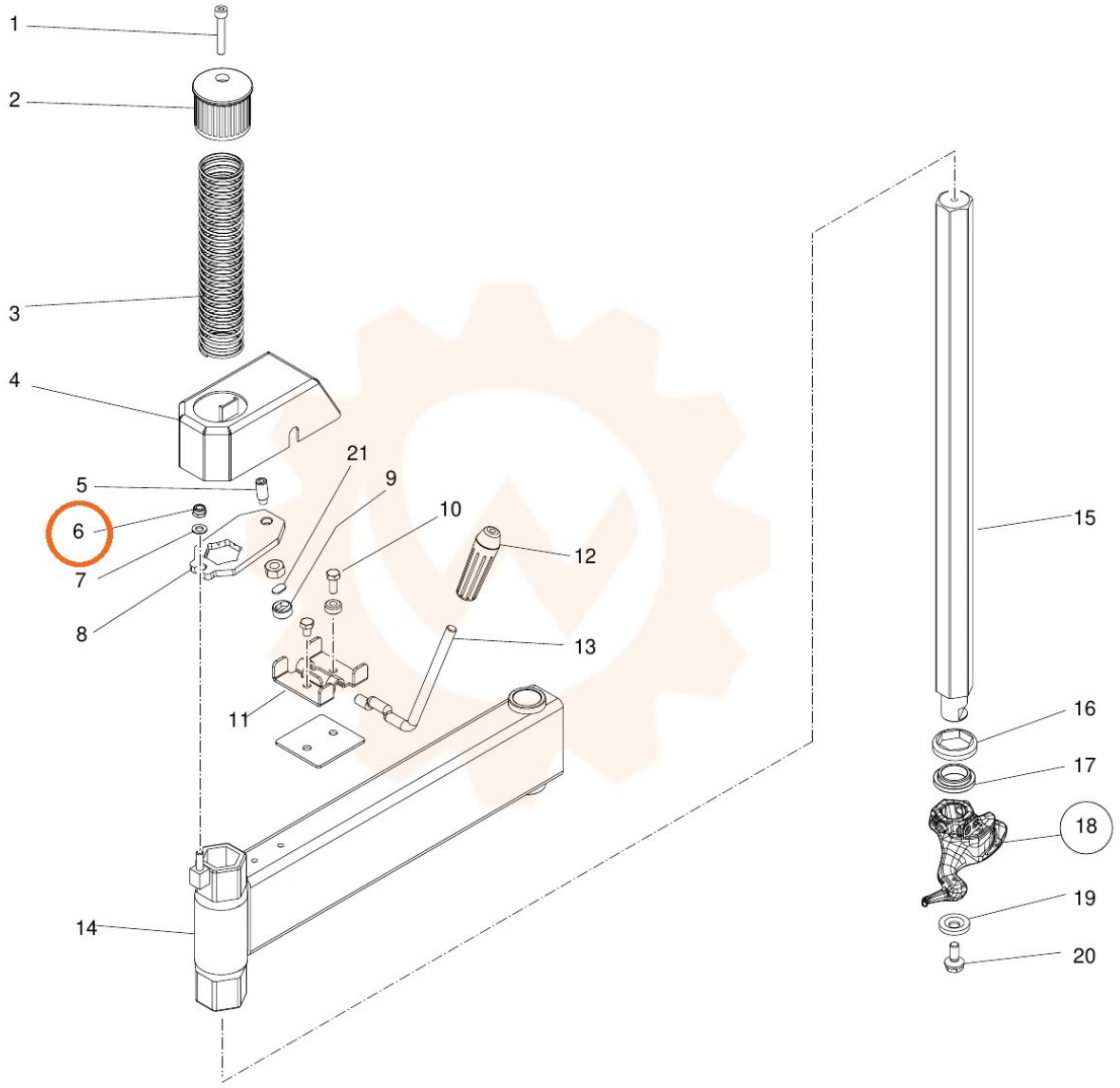
1
2
3
4
5
6
7
8
9
10
11
12
13
14
15
16
17
18
19
20
21