205-00 2-armige trekker met draaibare, in hoogte verstelbare trekhaken, tot 100 mm klembereik, 100 mm spandiepte



BESCHRIJVING

De zware, 2-armig trekker met draaibare en in hoogte verstelbare trekhaken wordt ingezet voor het centrisch trekken van grote lagers, tandwielen en schijven in alle gangbare maten voor Ambacht, werkplaats en Industrie. Hiermee kan elk component worden losgemaakt dat op een as zit en van buiten vrij toegankelijk is. De draaibare trekhaken passen zich aan elke inbouwsituatie aan en zijn door de verstellingsmogelijkheid van de spandiepte universeel inzetbaar. Afhankelijk van de uitvoering verschilt de klauwvorm.

TOEPASSINGSGEBIED

Voor het centrisch trekken van grote lagers, tandwielen en schijven in alle gangbare maten voor Ambacht, werkplaats en Industrie.

VOORDEEL

- Verstelbare trekhaken voor de individuele aanpassing van de spandiepte
- Draaibare trekhaken bieden talrijke instelmogelijkheden
- Klauwuiteinde met sleuf biedt houvast voor de schroef als extra ondersteuning bij het trekken.
- Veilige plaatsing van de spindel door de draaibare spindelpunt, zowel op gladde oppervlakken als bij centreringen (Switch Technology)
- Spindeluitloop ter bescherming van de Schroefdraad

STAMGEGEVENS

GTIN [GTIN]	4021176028571
Land van herkomst	DE
Materiaal	Gereedschapsstaal
Serie	205
Brutogewicht [kg]	0,485 kg
Inhoud van de verpakking	1 deel
Verpakkingswet	Rezykkat rHDPE 61
Wereldwijde verkoopbaarheid	Ja (REACH, RoHS, POP, PROP65, TSCA)

ONDERDELEN

- 201-0-T_Brug
- 205-00-100-P_2 trekhaken met verstelbare spandiepte (paar)
- 612080_Spindel

APPLICATIE AFBEELDING



2-armige trekker met draaibare, in hoogte verstelbare trekhaken, tot 100 mm klembereik, 100 mm spandiepte

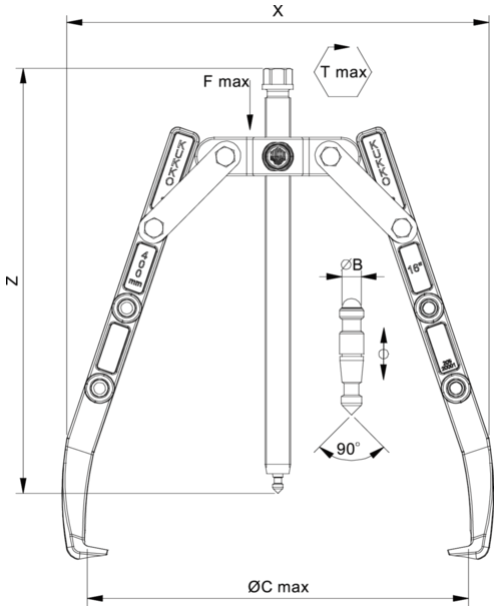

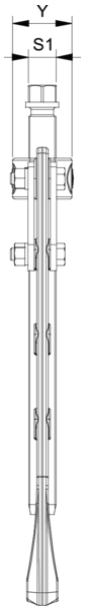

Afkorting	Attribuut	Wert
X	Totale breedte [mm]	130 mm
Y	Totale diepte [mm]	25 mm
Z	Totale hoogte [mm]	130 mm
A	Klemdiepte buiten aftrekken [mm]	100 mm
S1	Breedte over vlakken [mm]	13 mm
Cmin	Spanwijdte buiten aftrekken (min.) [mm]	0 mm
Cmax	Spanbreedte buiten aftrekken (max.) [mm]	100 mm
K	Dikte van de haakwortel aan de punt (klauwdikte K) [mm]	2 mm
J	Haakbasisbreedte (klauwbreedte J) [mm]	14 mm
O	Bruikbare haakbasisdiepte (bruikbare klauwdiepte O) [mm]	12 mm
H	Totale haakworteldiepte (totale klauwdiepte H) [mm]	27 mm
L	Totale klauwdikte (L+1mm) (klauwafstand tot basisoppervlak) [mm]	7,5 mm
Tmax	Max. koppel [Nm]	50 Nm
Fmax	Maximale trekkracht [t]	3.5 t
Fmax	Max. trekkracht [kN]	35 kN

Afkorting	Attribuut	Wert
X	Totale breedte [mm]	130 mm
Y	Totale diepte [mm]	25 mm
Z	Totale hoogte [mm]	130 mm
A	Klemdiepte buiten aftrekken [mm]	100 mm
S1	Breedte over vlakken [mm]	13 mm
Cmin	Spanwijdte buiten aftrekken (min.) [mm]	0 mm
Cmax	Spanbreedte buiten aftrekken (max.) [mm]	100 mm
K	Dikte van de haakwortel aan de punt (klauwdikte K) [mm]	2 mm
J	Haakbasisbreedte (klauwbreedte J) [mm]	14 mm
O	Bruikbare haakbasisdiepte (bruikbare klauwdiepte O) [mm]	12 mm
H	Totale haakworteldiepte (totale klauwdiepte H) [mm]	27 mm
L	Totale klauwdikte (L+1mm) (klauwafstand tot basisoppervlak) [mm]	7,5 mm
Tmax	Max. koppel [Nm]	50 Nm
Fmax	Maximale trekkracht [t]	3.5 t
Fmax	Max. trekkracht [kN]	35 kN

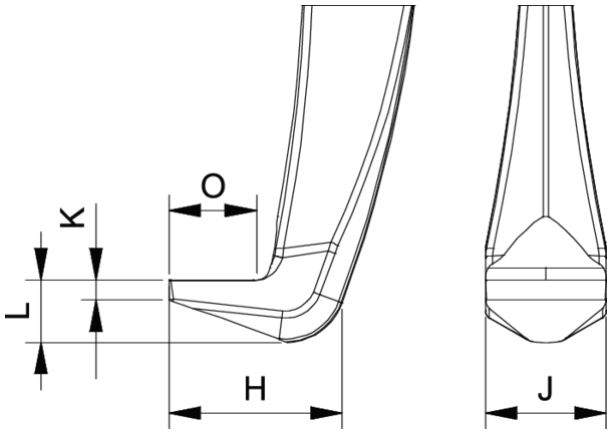

Afkorting	Attribuut	Wert
X	Totale breedte [mm]	130 mm
Y	Totale diepte [mm]	25 mm
Z	Totale hoogte [mm]	130 mm
A	Klemdiepte buiten aftrekken [mm]	100 mm
S1	Breedte over vlakken [mm]	13 mm

Cmin	Spanwijdte buiten aftrekken (min.) [mm]	0 mm
Cmax	Spanbreedte buiten aftrekken (max.) [mm]	100 mm
K	Dikte van de haakwortel aan de punt (klauwdikte K) [mm]	2 mm
J	Haakbasisbreedte (klauwbreedte J) [mm]	14 mm
O	Bruikbare haakbasisdiepte (bruikbare klauwdiepte O) [mm]	12 mm
H	Totale haakworteldiepte (totale klauwdiepte H) [mm]	27 mm
L	Totale klauwdikte (L+1mm) (klauwafstand tot basisoppervlak) [mm]	7,5 mm
Tmax	Max. koppel [Nm]	50 Nm
Fmax	Maximale trekkracht [t]	3.5 t
Fmax	Max. trekkracht [kN]	35 kN

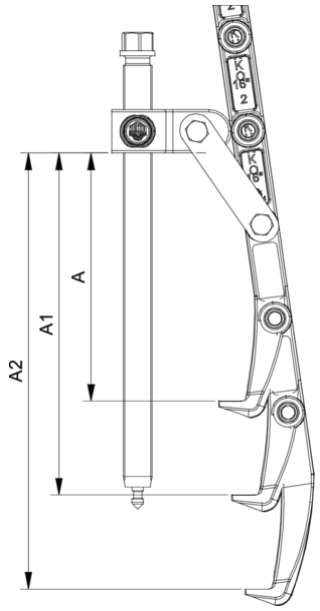

Afkorting	Attribuut	Wert
X	Totale breedte [mm]	130 mm
Y	Totale diepte [mm]	25 mm
Z	Totale hoogte [mm]	130 mm
A	Klemdiepte buiten aftrekken [mm]	100 mm
S1	Breedte over vlakken [mm]	13 mm
Cmin	Spanwijdte buiten aftrekken (min.) [mm]	0 mm
Cmax	Spanbreedte buiten aftrekken (max.) [mm]	100 mm
K	Dikte van de haakwortel aan de punt (klauwdikte K) [mm]	2 mm
J	Haakbasisbreedte (klauwbreedte J) [mm]	14 mm
O	Bruikbare haakbasisdiepte (bruikbare klauwdiepte O) [mm]	12 mm
H	Totale haakworteldiepte (totale klauwdiepte H) [mm]	27 mm
L	Totale klauwdikte (L+1mm) (klauwafstand tot basisoppervlak) [mm]	7,5 mm
Tmax	Max. koppel [Nm]	50 Nm
Fmax	Maximale trekkracht [t]	3.5 t
Fmax	Max. trekkracht [kN]	35 kN