30-2+S Universele trekker, 3-armig, met smalle, snel verstelbare trekhaken, tot 160 mm klembereik, 150 mm spandiepte



BESCHRIJVING

De 3-armig universele trekker met smalle, snel verstelbare trekhaken wordt gebruikt voor het veilige en gebruiksvriendelijke trekken van lagers, tandwielen en schijven in alle gangbare maten voor ambacht, werkplaats en industrie. Daarmee kan elk onderdeel worden losgemaakt dat op een as zit en van buitenaf vrij toegankelijk is. De smalle trekhaken zorgen ervoor dat ook krappe en slecht toegankelijke tussenruimtes worden bereikt. De 3-armigheid garandeert een gelijkmatige lastverdeling en daardoor een bijzonder stevige grip op het te trekken onderdeel.

TOEPASSINGSGEBIED

Voor het veilig en gebruiksvriendelijk trekken van lagers, tandwielen en schijven in alle gangbare afmetingen voor Ambacht, werkplaats en Industrie.

VOORDEEL

- Smalle trekhaken grijpen optimaal bij krappe en slecht toegankelijke plaatsen
- De 3-armige uitvoering zorgt voor een gelijkmatige krachtverdeling en maakt een hogere trekkracht mogelijk.
- Eenvoudig, handmatig losmaken van de trekhaken door de handstelschroef (Quick Adjust Technology)
- Ook toepasbaar bij excentrische componenten door vrij beweeglijke, op de Brug glijdende trekhaken
- Zeshoekig profiel aan de Brug om veilig tegen te houden
- Snelverstelbare trekhaken garanderen een onmiddellijke aanpassing aan elk klembereik tussen 16 mm en 160 mm
- Afschuifveilige ophanging van de klauw in het glijstuk (armlock technologie)
- Veilige plaatsing van de spindel dankzij de draaibare spindelpunt, zowel op gladde oppervlakken als bij centreringen (Switch Technology)
- Optioneel om te bouwen van een buitentrekker naar een binnentrekker door de trekhaken om te draaien.
- Anti-slipinrichting aan de spindelkop voor veilig werken met Sleutels
- Uitloop van de spindel ter bescherming van de Schroefdraad
- Trekhaken, spindel en Brug beschikken over een onderdeelnummer voor een eenvoudige nabestelling

OPERATIE

- Trekhaken aan de buitenkant op het te trekken onderdeel plaatsen
- Klauwen onder het onderdeel schuiven
- Handstelschroef gebruiken voor de handmatige bevestiging van de haken
- Spindel handmatig op druk trekken voor de fixatie
- Zeskant aan de spindelkop met een ratel of een steekringsleutel in beweging brengen tot het onderdeel los is

APPLICATIE AFBEELDING



STAMGEGEVENS

GTIN [GTIN]	4021176757051
Land van herkomst	DE
Materiaal	Gereedschapsstaal
Serie	30+S
Brutogewicht [kg]	3,785 kg
Inhoud van de verpakking	1 deel
Verpakkingswet	PAPPE PAP 21
Wereldwijde verkoopbaarheid	Ja (REACH, RoHS, POP, PROP65, TSCA)

ONDERDELEN

- 2-153-S_3 smalle, snel verstelbare trekhaken (set)
- 30-2-T_Brug
- 621220_Spindel

Universele trekker, 3-armig, met smalle, snel verstelbare trekhaken, tot 160 mm klembereik, 150 mm spandiepte

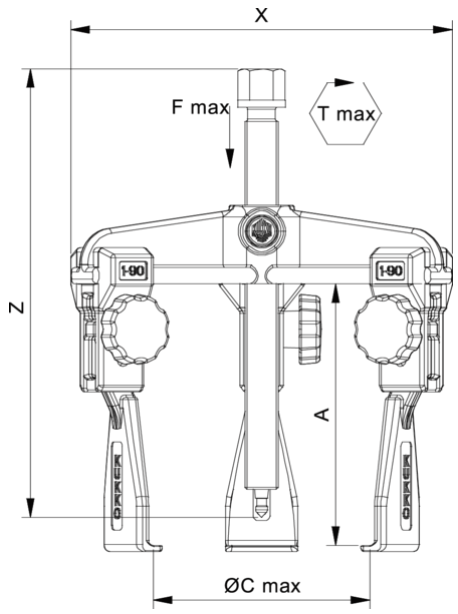

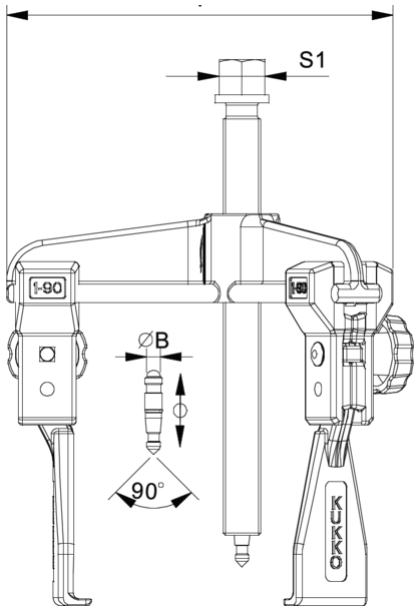

Afkorting	Attribuut	Wert
X	Totale breedte [mm]	216 mm
Y	Totale diepte [mm]	216 mm
Z	Totale hoogte [mm]	254 mm
A	Klemdiepte buiten aftrekken [mm]	150 mm
S1	Breedte over vlakken [mm]	22 mm
Cmin	Spanwijdte buiten aftrekken (min.) [mm]	16 mm
Cmax	Spanbreedte buiten aftrekken (max.) [mm]	160 mm
K	Dikte van de haakwortel aan de punt (klauwdikte K) [mm]	3 mm
J	Haakbasisbreedte (klauwbreedte J) [mm]	30 mm
O	Bruikbare haakbasisdiepte (bruikbare klauwdiepte O) [mm]	9,5 mm
H	Totale haakworteldiepte (totale klauwdiepte H) [mm]	13 mm
L	Totale klauwdikte (L+1mm) (klauwafstand tot basisoppervlak) [mm]	2,6 mm
Emin	Spanbreedte binnenverlenging (min.) [mm]	100 mm
Emax	Spanbreedte binnenste verlenging (max.) [mm]	220 mm
Tmax	Max. koppel [Nm]	120 Nm
Fmax	Maximale trekkracht [t]	5 t
Fmax	Max. trekkracht [kN]	50 kN

Afkorting	Attribuut	Wert
X	Totale breedte [mm]	216 mm
Y	Totale diepte [mm]	216 mm
Z	Totale hoogte [mm]	254 mm
A	Klemdiepte buiten aftrekken [mm]	150 mm
S1	Breedte over vlakken [mm]	22 mm
Cmin	Spanwijdte buiten aftrekken (min.) [mm]	16 mm
Cmax	Spanbreedte buiten aftrekken (max.) [mm]	160 mm
K	Dikte van de haakwortel aan de punt (klauwdikte K) [mm]	3 mm
J	Haakbasisbreedte (klauwbreedte J) [mm]	30 mm
O	Bruikbare haakbasisdiepte (bruikbare klauwdiepte O) [mm]	9,5 mm
H	Totale haakworteldiepte (totale klauwdiepte H) [mm]	13 mm
L	Totale klauwdikte (L+1mm) (klauwafstand tot basisoppervlak) [mm]	2,6 mm
Emin	Spanbreedte binnenverlenging (min.) [mm]	100 mm
Emax	Spanbreedte binnenste verlenging (max.) [mm]	220 mm
Tmax	Max. koppel [Nm]	120 Nm
Fmax	Maximale trekkracht [t]	5 t
Fmax	Max. trekkracht [kN]	50 kN

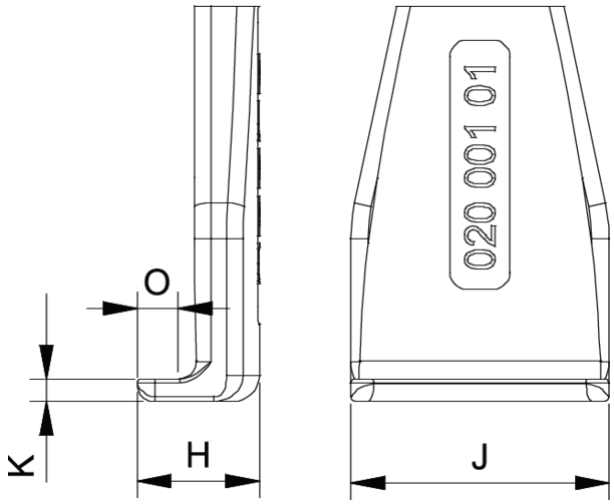

Afkorting	Attribuut	Wert

X	Totale breedte [mm]	216 mm
Y	Totale diepte [mm]	216 mm
Z	Totale hoogte [mm]	254 mm
A	Klemdiepte buiten aftrekken [mm]	150 mm
S1	Breedte over vlakken [mm]	22 mm
Cmin	Spanwijdte buiten aftrekken (min.) [mm]	16 mm
Cmax	Spanbreedte buiten aftrekken (max.) [mm]	160 mm
K	Dikte van de haakwortel aan de punt (klauwdikte K) [mm]	3 mm
J	Haakbasisbreedte (klauwbreedte J) [mm]	30 mm
O	Bruikbare haakbasisdiepte (bruikbare klauwdiepte O) [mm]	9,5 mm
H	Totale haakworteldiepte (totale klauwdiepte H) [mm]	13 mm
L	Totale klauwdikte (L+1mm) (klauwafstand tot basisoppervlak) [mm]	2,6 mm
Emin	Spanbreedte binnenverlenging (min.) [mm]	100 mm
Emax	Spanbreedte binnenste verlenging (max.) [mm]	220 mm
Tmax	Max. koppel [Nm]	120 Nm
Fmax	Maximale trekkracht [t]	5 t
Fmax	Max. trekkracht [kN]	50 kN

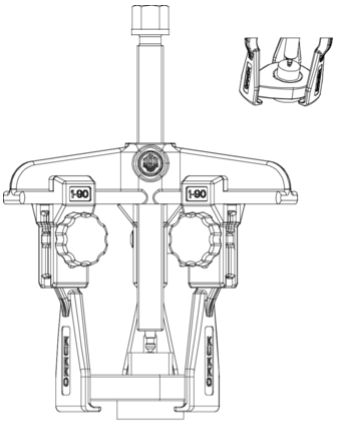

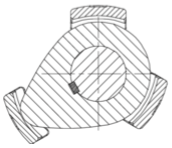

Afkorting	Attribuut	Wert
X	Totale breedte [mm]	216 mm
Y	Totale diepte [mm]	216 mm
Z	Totale hoogte [mm]	254 mm
A	Klemdiepte buiten aftrekken [mm]	150 mm
S1	Breedte over vlakken [mm]	22 mm
Cmin	Spanwijdte buiten aftrekken (min.) [mm]	16 mm
Cmax	Spanbreedte buiten aftrekken (max.) [mm]	160 mm
K	Dikte van de haakwortel aan de punt (klauwdikte K) [mm]	3 mm
J	Haakbasisbreedte (klauwbreedte J) [mm]	30 mm
O	Bruikbare haakbasisdiepte (bruikbare klauwdiepte O) [mm]	9,5 mm
H	Totale haakworteldiepte (totale klauwdiepte H) [mm]	13 mm
L	Totale klauwdikte (L+1mm) (klauwafstand tot basisoppervlak) [mm]	2,6 mm
Emin	Spanbreedte binnenverlenging (min.) [mm]	100 mm
Emax	Spanbreedte binnenste verlenging (max.) [mm]	220 mm
Tmax	Max. koppel [Nm]	120 Nm
Fmax	Maximale trekkracht [t]	5 t
Fmax	Max. trekkracht [kN]	50 kN