# GRUPPO STRUTTURA MOBILE
# MOBILE STRUCTUR GROUP

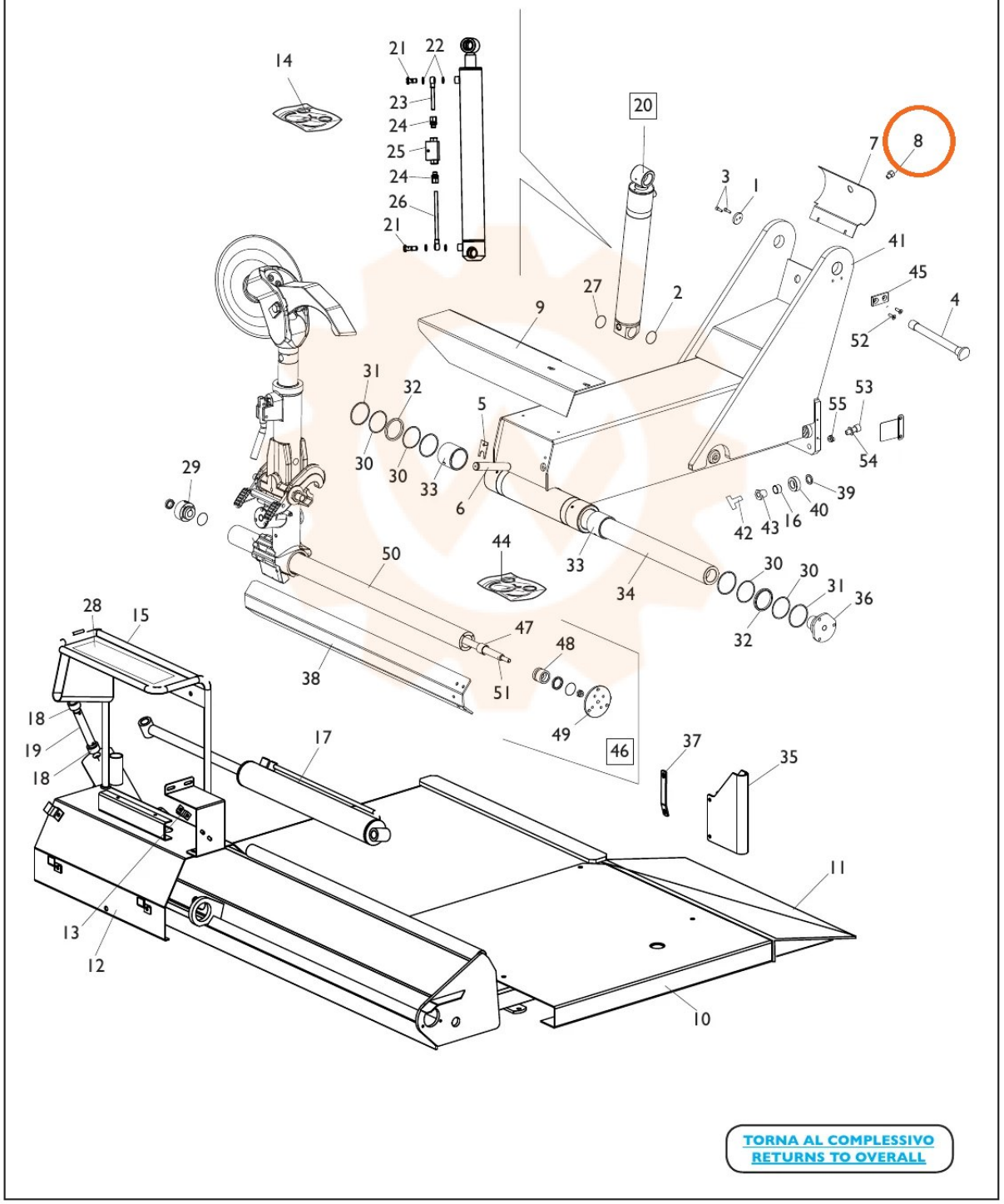


TORNA AL COMPLESSIVO
RETURNS TO OVERALL