210-3 2-armiger Trennabzieher "Cobra" mit verstellb. S.tiefe, seitlicher Spannzwinge, bis 150 mm Spannweite, 325 mm Spanntiefe



BESCHREIBUNG

Der 2-armige Trennabzieher "Cobra" mit verstellbarer Spanntiefe und seitlicher Spannzwinge wird zum Abziehen von plan aufliegenden Lagern, Zahnrändern und Scheiben in allen gängigen Größen für Handwerk, Werkstatt und Industrie eingesetzt. Damit lässt sich jedes Bauteil lösen, das auf einer Welle sitzt und von außen frei zugänglich ist. Die Abziehschenkel sind um 180° drehbar und beidseitig anwendbar. Die eine Seite besitzt normale Abziehklauen, die andere Seite verfügt über spezielle Trennklauen. Dank den Mehrfachbohrungen in den Abziehschenkeln können unterschiedliche Spanntiefen für ein flexibles Arbeiten eingestellt werden. Die seitliche Spannzwinge erhöht den Anpressdruck der Abziehschenkel um ein Vielfaches und verhindert damit ein Abrutschen des Abziehers.

EINSATZBEREICH

Zum Abziehen von plan aufliegenden Lagern, Zahnrändern und Scheiben in allen gängigen Größen für Handwerk, Werkstatt und Industrie.

BENEFIT

- Verstellbare und um 180° drehbare Abziehschenkel zur individuellen Anpassung der Spanntiefe dank Mehrfachbohrung in den Abziehschenkeln
- Abziehschenkel mit unterschiedlicher Auflageflächen für flexibles Arbeiten
- Seitliche Spannzwinge sorgt dafür, dass die Abziehschenkel besonders fest an das abzuziehende Teil gepresst werden
- Abrutschsicherung am Spindelkopf für sicheres Arbeiten mit Schraubenschlüssel
- Spindelauslauf zum Schutz des Gewindes

STAMMDATEN

GTIN [GTIN]	4021176030536
Ursprungsland	DE
Material	Werkzeugstahl
Baureihe	210
Gewicht Brutto [kg]	4,64 kg
Verpackungsinhalt	1 Stück
Verpackungsgesetz	PAPPE PAP 21
Weltweite Vertriebsfähigkeit gegeben	Ja (REACH, RoHS, POP, PROP65, TSCA)

ERSATZTEILE

- 204-3-T_Traverse
- 210-3-325-P_2 Abzugshaken (Paar)
- 210201_Spannzwinge komplett
- 623325_Mechanische Druckspindel | 1,055 kg

ANWENDUNGSBILD



DETAILBILD

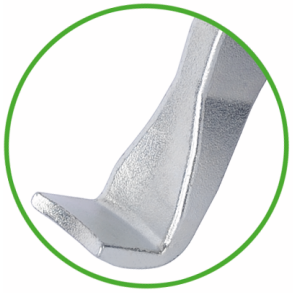

2-armiger Trennabzieher "Cobra" mit verstellb. S.tiefe, seitlicher Spannzwinge, bis 150 mm Spannweite, 325 mm Spanntiefe

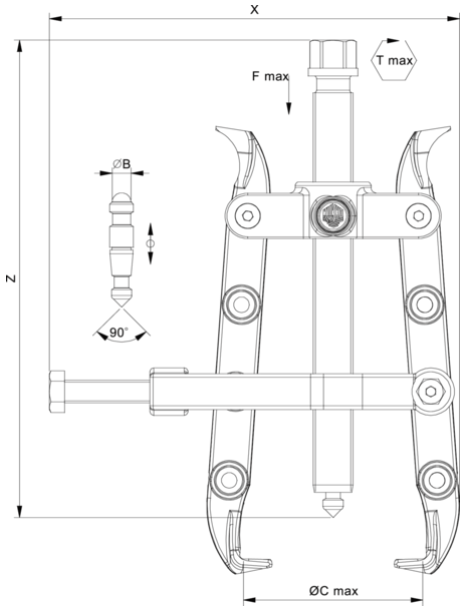

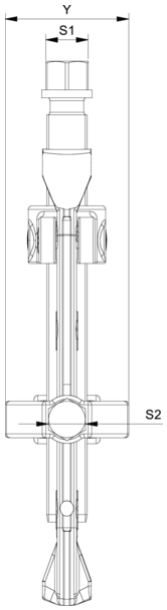

Abkürzung	Attribut	Wert
X	Gesamtbreite [mm]	320 mm
Y	Gesamttiefe [mm]	95 mm
Z	Höhe [mm]	350 mm
A	Spanntiefe Aussenabziehen [mm]	325 mm
S1	Schlüsselweite Betätigungssechskant [mm]	24 mm
Cmin	Spannweite Aussenabziehen (min.) [mm]	20 mm
Cmax	Spannweite Aussenabziehen (max.) [mm]	150 mm
K	Hakenfußstärke an der Spitze (Klauenstärke K) [mm]	2 mm
J	Hakenfußbreite (Klauenbreite J) [mm]	25 mm
O	Hakenfußtiefe nutzbar (Klauentiefe nutzbar O) [mm]	15 mm
H	Hakenfußtiefe gesamt (Klauentiefe gesamt H) [mm]	25 mm
L	Klauenstärke gesamt (L+1mm) (Klauenabstand zur Grundfläche) [mm]	2 mm
Tmax	max. Drehmoment [Nm]	200 Nm
Fmax	max. Zugkraft [t]	10 t
Fmax	max. Zugkraft [kN]	100 kN

Abkürzung	Attribut	Wert
X	Gesamtbreite [mm]	320 mm
Y	Gesamttiefe [mm]	95 mm
Z	Höhe [mm]	350 mm
A	Spanntiefe Aussenabziehen [mm]	325 mm
S1	Schlüsselweite Betätigungssechskant [mm]	24 mm
Cmin	Spannweite Aussenabziehen (min.) [mm]	20 mm
Cmax	Spannweite Aussenabziehen (max.) [mm]	150 mm
K	Hakenfußstärke an der Spitze (Klauenstärke K) [mm]	2 mm
J	Hakenfußbreite (Klauenbreite J) [mm]	25 mm
O	Hakenfußtiefe nutzbar (Klauentiefe nutzbar O) [mm]	15 mm
H	Hakenfußtiefe gesamt (Klauentiefe gesamt H) [mm]	25 mm
L	Klauenstärke gesamt (L+1mm) (Klauenabstand zur Grundfläche) [mm]	2 mm
Tmax	max. Drehmoment [Nm]	200 Nm
Fmax	max. Zugkraft [t]	10 t
Fmax	max. Zugkraft [kN]	100 kN

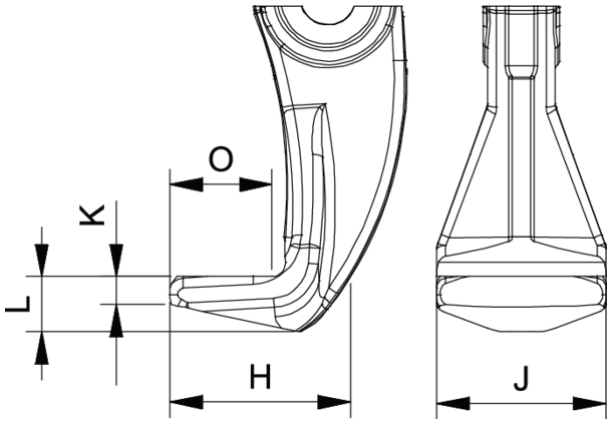

Abkürzung	Attribut	Wert
X	Gesamtbreite [mm]	320 mm
Y	Gesamttiefe [mm]	95 mm
Z	Höhe [mm]	350 mm
A	Spanntiefe Aussenabziehen [mm]	325 mm
S1	Schlüsselweite Betätigungssechskant [mm]	24 mm
Cmin	Spannweite Aussenabziehen (min.) [mm]	20 mm

Cmax	Spannweite Aussenabziehen (max.) [mm]	150 mm
K	Hakenfußstärke an der Spitze (Klauenstärke K) [mm]	2 mm
J	Hakenfußbreite (Klauenbreite J) [mm]	25 mm
O	Hakenfußtiefe nutzbar (Klauentiefe nutzbar O) [mm]	15 mm
H	Hakenfußtiefe gesamt (Klauentiefe gesamt H) [mm]	25 mm
L	Klauenstärke gesamt (L+1mm) (Klauenabstand zur Grundfläche) [mm]	2 mm
Tmax	max. Drehmoment [Nm]	200 Nm
Fmax	max. Zugkraft [t]	10 t
Fmax	max. Zugkraft [kN]	100 kN

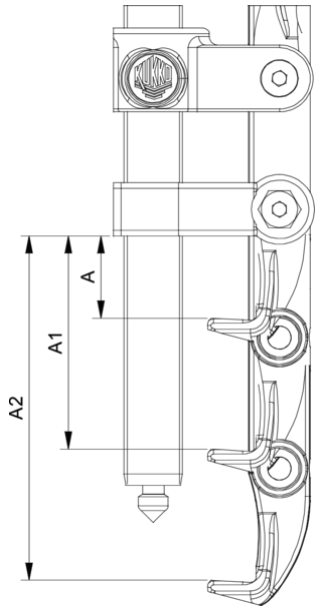

Abkürzung	Attribut	Wert
X	Gesamtbreite [mm]	320 mm
Y	Gesamttiefe [mm]	95 mm
Z	Höhe [mm]	350 mm
A	Spanntiefe Aussenabziehen [mm]	325 mm
S1	Schlüsselweite Betätigungssechskant [mm]	24 mm
Cmin	Spannweite Aussenabziehen (min.) [mm]	20 mm
Cmax	Spannweite Aussenabziehen (max.) [mm]	150 mm
K	Hakenfußstärke an der Spitze (Klauenstärke K) [mm]	2 mm
J	Hakenfußbreite (Klauenbreite J) [mm]	25 mm
O	Hakenfußtiefe nutzbar (Klauentiefe nutzbar O) [mm]	15 mm
H	Hakenfußtiefe gesamt (Klauentiefe gesamt H) [mm]	25 mm
L	Klauenstärke gesamt (L+1mm) (Klauenabstand zur Grundfläche) [mm]	2 mm
Tmax	max. Drehmoment [Nm]	200 Nm
Fmax	max. Zugkraft [t]	10 t
Fmax	max. Zugkraft [kN]	100 kN

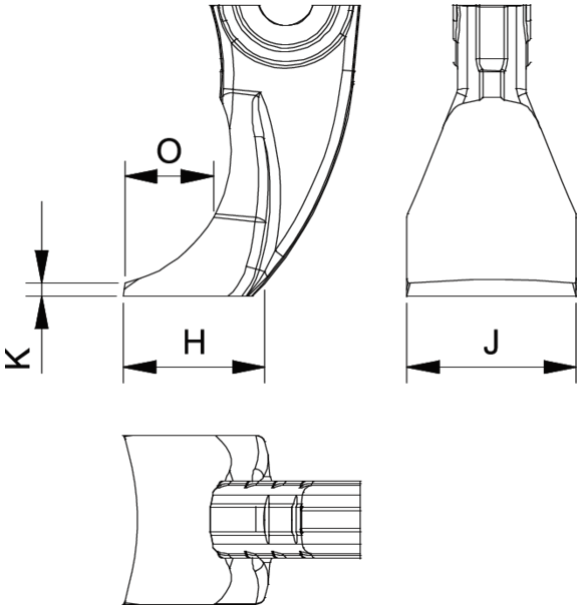

Abkürzung	Attribut	Wert
X	Gesamtbreite [mm]	320 mm
Y	Gesamttiefe [mm]	95 mm
Z	Höhe [mm]	350 mm
A	Spanntiefe Aussenabziehen [mm]	325 mm
S1	Schlüsselweite Betätigungssechskant [mm]	24 mm
Cmin	Spannweite Aussenabziehen (min.) [mm]	20 mm
Cmax	Spannweite Aussenabziehen (max.) [mm]	150 mm
K	Hakenfußstärke an der Spitze (Klauenstärke K) [mm]	2 mm
J	Hakenfußbreite (Klauenbreite J) [mm]	25 mm
O	Hakenfußtiefe nutzbar (Klauentiefe nutzbar O) [mm]	15 mm
H	Hakenfußtiefe gesamt (Klauentiefe gesamt H) [mm]	25 mm
L	Klauenstärke gesamt (L+1mm) (Klauenabstand zur Grundfläche) [mm]	2 mm
Tmax	max. Drehmoment [Nm]	200 Nm
Fmax	max. Zugkraft [t]	10 t
Fmax	max. Zugkraft [kN]	100 kN