Complete luchtsmeerder | Mondolfo Ferro 4220004

Mondolfo Ferro GP20 Special · 2021 · Tekening 8 · positie 6

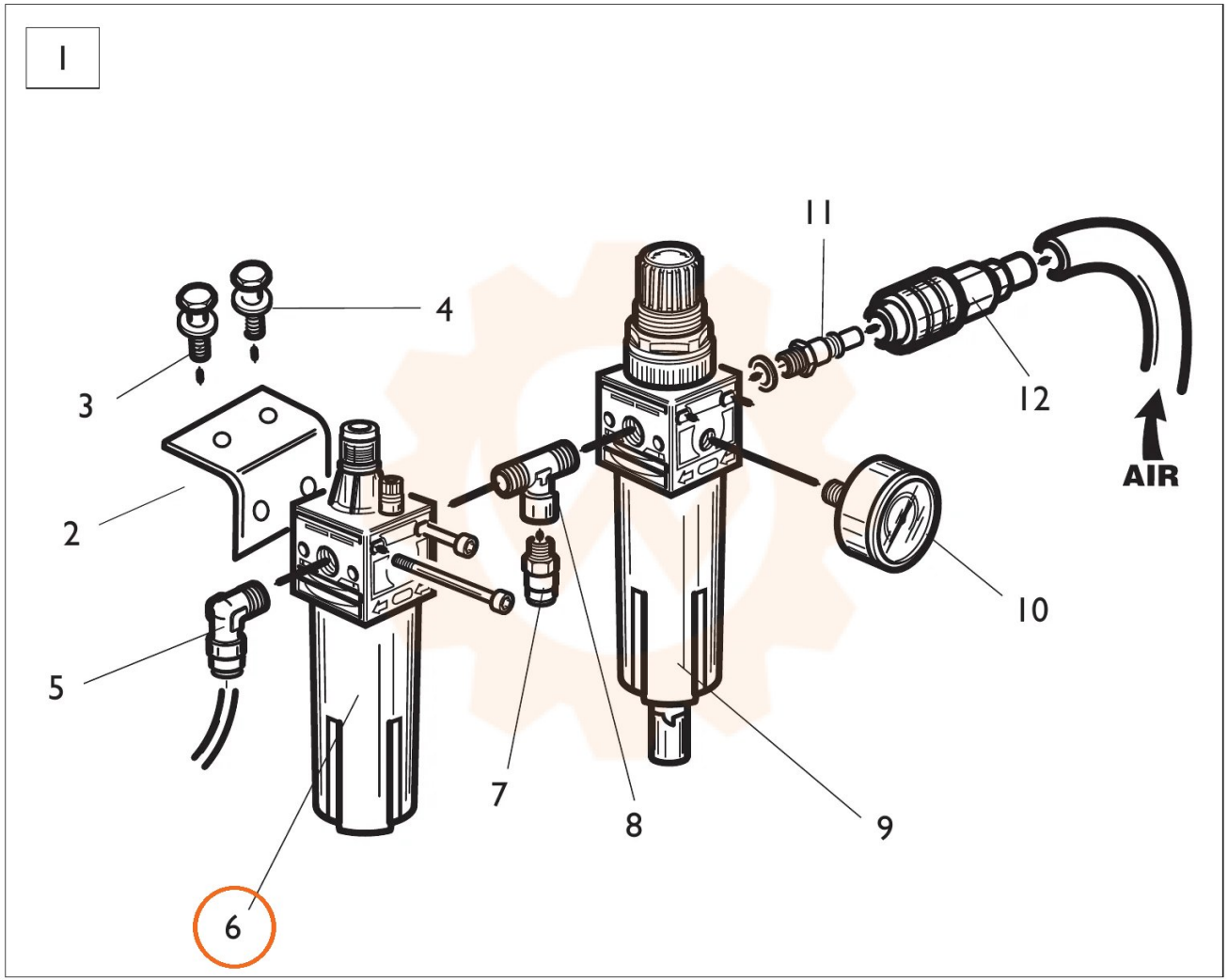
1
11
4
12
3
AIR
2
10
5
7
8
9
6