Zeskantmoer M12 | Mondolfo Ferro 2-91639

Mondolfo Ferro MT6450 - MT6650 · 2025 · Overzichtstekening · positie 9

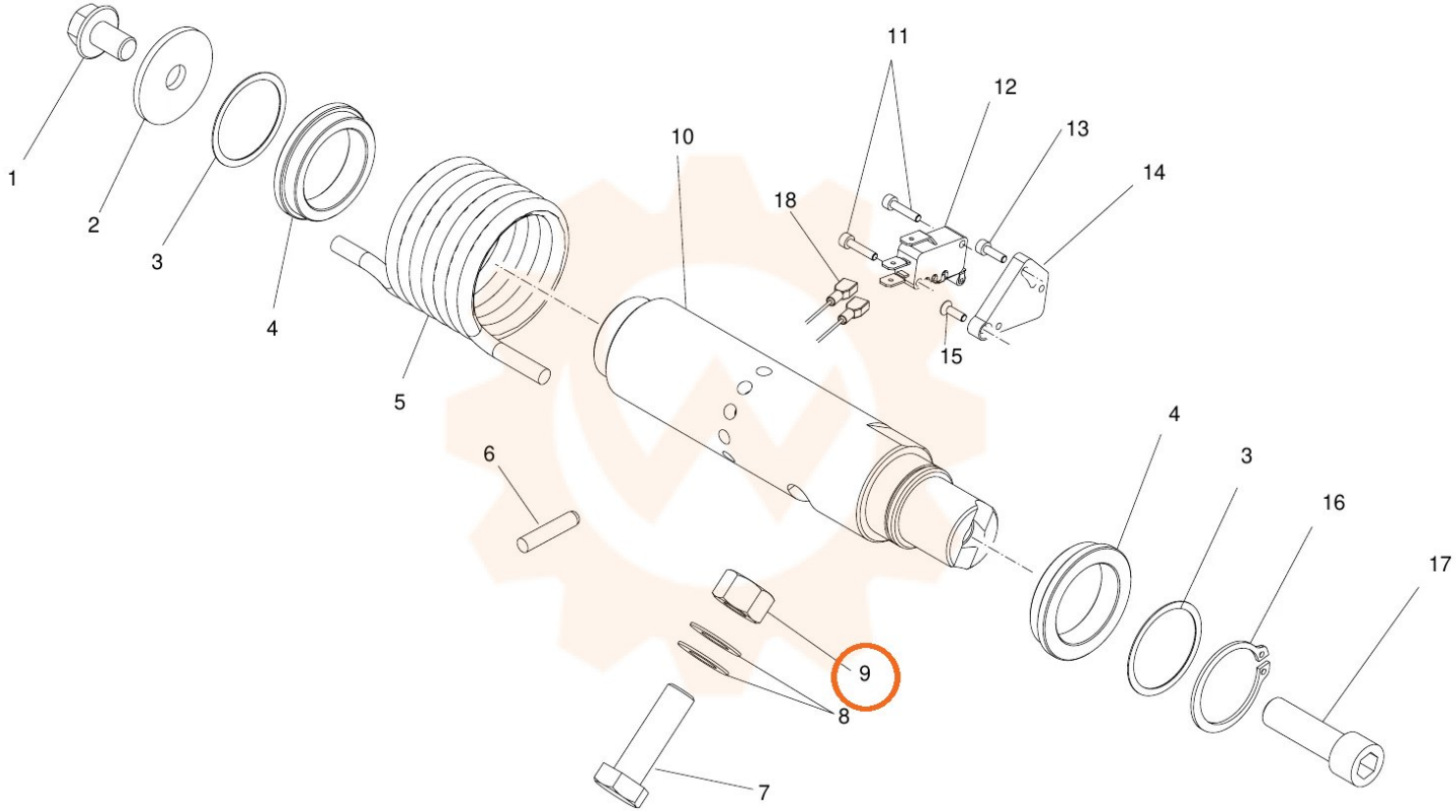
1
2
3
4
5
6
7
8
9
10
11
12
13
14
15
16
17
18
4
3