20-2+3 2-armig universele trekker met snel verstelbare trekhaken, tot 160 mm klembereik, 300 mm spandiepte



APPLICATIE AFBEELDING



BESCHRIJVING

Gebasseerd op de vindingrijkheid en pioniersgeest van Alfred Kleinbongartz krijgen de universele trekkers met glijdende, altijd parallelle trekhaken van serie 20+ een functionele upgrade. Daarbij staan bedieningscomfort en gebruiksvriendelijkheid centraal. Concreet zijn de volgende optimalisaties doorgevoerd: Voor nog meer flexibiliteit bij het trekken is het trekkerprogramma uitgebreid met twee maten (20-0+ en 20-00+). Hierdoor ontstaat bij Uitwendigtrekken een klembereik van 0 tot 350 mm en een maximale trekkracht van 2,5 tot 8,5 t. Ter verhoging van de belastbaarheid zijn de trekkers uitgerust met versterkte schouders, waardoor een stabiel H-profiel ontstaat. Dit is te danken aan de opnieuw doordachte, innovatieve constructie van de brug, die zelfs onder hoge trekkracht maximale stabiliteit waarborgt. Boven de brug bevindt zich een instelschaal als oriëntatiehulp, die een gelijkmatige afstelling van de trekhaken mogelijk maakt en ook bij de hoogste trekkrachten zorgt voor een centrisch en krachtgeoptimaliseerd trekken. Dankzij de snelspan-trekhaken kunnen instellingen en nastellingen snel en eenvoudig worden uitgevoerd. Onder de brug staat naast het onderdeelnummer van de brug voor nabestellingen nog een ander zescijferig nummer. De eerste drie cijfers geven aan welke spindel met de brug compatibel is. De laatste drie cijfers (xxx) kenmerken de variabele spindellengte, die afhankelijk van de uitvoering varieert tussen 85 mm en 600 mm. Naast mechanische spindels met een andere schroefdraadlengte kunnen – afhankelijk van de grootte van de trekker – in het kader van een hydrauliek-upgrade ook Vethydraulische spindel worden ingezet voor het licht en gecontroleerd trekken van bijzonder vastzittende onderdelen. Een ander voordeel zijn de twee ogen aan de zijkant van de brug voor de bevestiging van een Veiligheidsveer (serie 660), die de trekker extra beveiligt en zorgt voor een veilige fixatie tijdens het werk of bij de opberging. De 2-armig universele trekkers met snel verstelbare en robuuste Standaard trekhaken worden gebruikt voor het bijzonder veilig trekken van lagers, tandwielen en schijven in alle gangbare maten voor ambacht, werkplaats en industrie. Daarmee kan elk onderdeel worden losgemaakt dat op een as zit en van buiten vrij toegankelijk is. Door de trekhaken eenvoudig om te draaien kunnen de trekkers ook als binnentrekker worden gebruikt.

TOEPASSINGSGEBIED

Voor het trekken van lagers, tandwielen en schijven in alle gangbare maten voor Ambacht, werkplaats en Industrie.

VOORDEEL

- De schroefverbinding maakt eenvoudig losmaken en bijzonder stevig vastdraaien van de trekhaken met een zeskantsleutel mogelijk.
- Ook toepasbaar bij excentrische onderdelen dankzij vrij bewegende, op de Brug schuivende trekhaken
- Zeshoekig profiel aan de Brug voor het veilig tegenhouden
- Variabele aanpassing voor elk klembereik tussen 10 mm – 160 mm
- Afschuifveilige ophanging van de klauw in het glijstuk (armlock technologie)
- Veilige plaatsing van de spindel door de draaibare spindelpunt, zowel op gladde oppervlakken als bij centreringen (Switch Technology)
- Optioneel om te bouwen van een buitentrekker naar een binnentrekker door het omdraaien van de trekhaken
- Anti-slipinrichting aan de spindelkop voor veilig werken met Sleutels
- Spindeluitloop ter bescherming van de Schroefdraad
- Trekhaken, spindel en Brug beschikken over een onderdeelnummer voor een eenvoudige nabestelling
- Trekkers zijn met Technisch attribuut en fabrikantinformatie geëtiketteerd (etiket)

OPERATIE

- Van buiten trekhaken aan het te trekken onderdeel aanbrengen
- Klauwen onder het onderdeel schuiven
- Sleutels gebruiken voor het vastzetten van de haken
- Voor fixatie de spindel handmatig op druk trekken
- Zeskant aan de spindelkop met een ratel of een steekringsleutel in beweging zetten, tot het onderdeel is losgekomen

STAMGEGEVENS

GTIN [GTIN]	4021176773327
Land van herkomst	DE
Materiaal	Gereedschapsstaal

Serie	20+
Brutogewicht [kg]	4,615 kg
Inhoud van de verpakking	1 deel
Verpakkingswet	PAPPE PAP 21
Wereldwijde verkoopbaarheid	Ja (REACH, RoHS, POP, PROP65, TSCA)

ONDERDELEN

- 2-152-P_Snel verstelbare standaard trekhaken (paar)
- 20-2-T_Brug voor 20-2
- 621220_Spindel

2-armig universele trekker met snel verstelbare trekhaken, tot 160 mm klembereik, 300 mm spandiepte

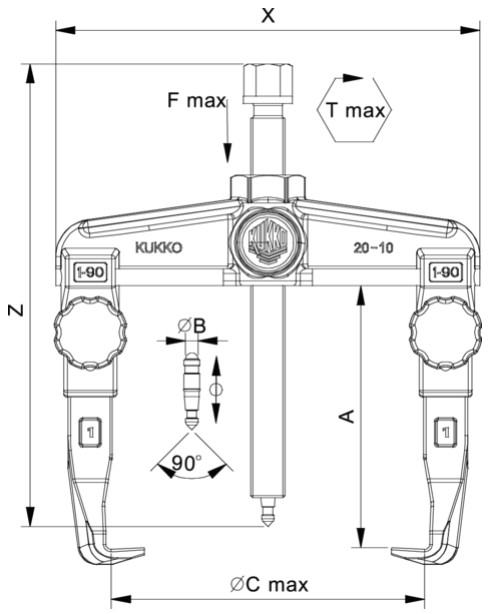

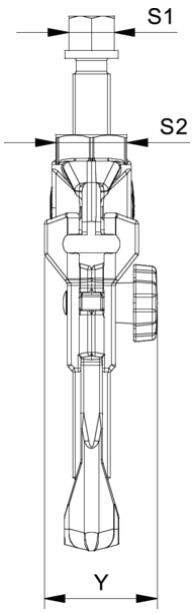

Afkorting	Attribuut	Wert
X	Totale breedte [mm]	216 mm
Y	Totale diepte [mm]	50 mm
Z	Totale hoogte [mm]	454 mm
A	Klemdiepte buiten aftrekken [mm]	300 mm
S1	Breedte over vlakken [mm]	22 mm
S2	Breedte over vlakken [mm]	36 mm
Cmin	Spanwijdte buiten aftrekken (min.) [mm]	10 mm
Cmax	Spanbreedte buiten aftrekken (max.) [mm]	160 mm
K	Dikte van de haakwortel aan de punt (klauwdikte K) [mm]	5 mm
J	Haakbasisbreedte (klauwbreedte J) [mm]	24 mm
O	Bruikbare haakbasisdiepte (bruikbare klauwdiepte O) [mm]	15 mm
H	Totale haakworteldiepte (totale klauwdiepte H) [mm]	40 mm
Emin	Spanbreedte binnenverlenging (min.) [mm]	100 mm
Emax	Spanbreedte binnenste verlenging (max.) [mm]	220 mm
Tmax	Max. koppel [Nm]	150 Nm
Fmax	Maximale trekkracht [t]	6 t
Fmax	Max. trekkracht [kN]	60 kN

Afkorting	Attribuut	Wert
X	Totale breedte [mm]	216 mm
Y	Totale diepte [mm]	50 mm
Z	Totale hoogte [mm]	454 mm
A	Klemdiepte buiten aftrekken [mm]	300 mm
S1	Breedte over vlakken [mm]	22 mm
S2	Breedte over vlakken [mm]	36 mm
Cmin	Spanwijdte buiten aftrekken (min.) [mm]	10 mm
Cmax	Spanbreedte buiten aftrekken (max.) [mm]	160 mm
K	Dikte van de haakwortel aan de punt (klauwdikte K) [mm]	5 mm
J	Haakbasisbreedte (klauwbreedte J) [mm]	24 mm
O	Bruikbare haakbasisdiepte (bruikbare klauwdiepte O) [mm]	15 mm
H	Totale haakworteldiepte (totale klauwdiepte H) [mm]	40 mm
Emin	Spanbreedte binnenverlenging (min.) [mm]	100 mm
Emax	Spanbreedte binnenste verlenging (max.) [mm]	220 mm
Tmax	Max. koppel [Nm]	150 Nm
Fmax	Maximale trekkracht [t]	6 t
Fmax	Max. trekkracht [kN]	60 kN

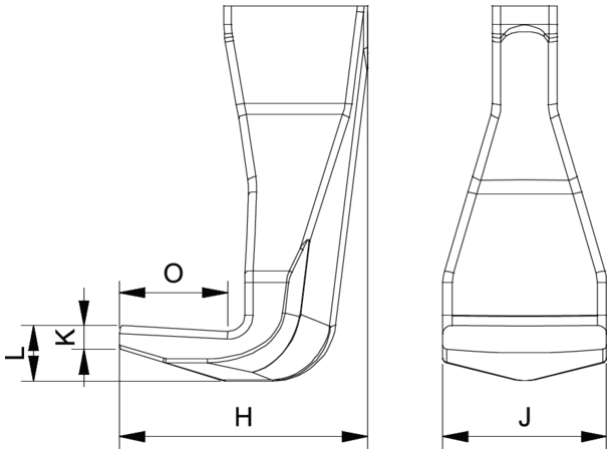

Afkorting	Attribuut	Wert
X	Totale breedte [mm]	216 mm
Y	Totale diepte [mm]	50 mm

Z	Totale hoogte [mm]	454 mm
A	Klemdiepte buiten aftrekken [mm]	300 mm
S1	Breedte over vlakken [mm]	22 mm
S2	Breedte over vlakken [mm]	36 mm
Cmin	Spanwijdte buiten aftrekken (min.) [mm]	10 mm
Cmax	Spanbreedte buiten aftrekken (max.) [mm]	160 mm
K	Dikte van de haakwortel aan de punt (klauwdikte K) [mm]	5 mm
J	Haakbasisbreedte (klauwbreedte J) [mm]	24 mm
O	Bruikbare haakbasisdiepte (bruikbare klauwdiepte O) [mm]	15 mm
H	Totale haakworteldiepte (totale klauwdiepte H) [mm]	40 mm
Emin	Spanbreedte binnenverlenging (min.) [mm]	100 mm
Emax	Spanbreedte binnenste verlenging (max.) [mm]	220 mm
Tmax	Max. koppel [Nm]	150 Nm
Fmax	Maximale trekkracht [t]	6 t
Fmax	Max. trekkracht [kN]	60 kN

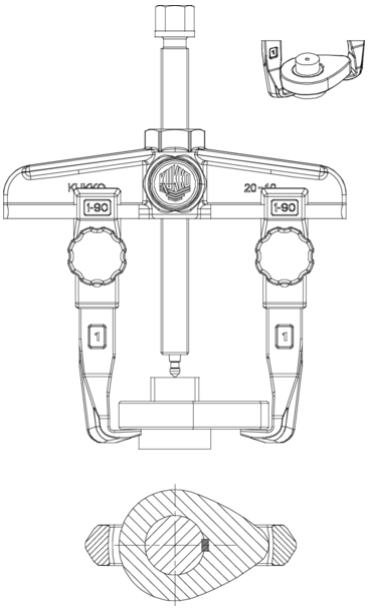

Afkorting	Attribuut	Wert
X	Totale breedte [mm]	216 mm
Y	Totale diepte [mm]	50 mm
Z	Totale hoogte [mm]	454 mm
A	Klemdiepte buiten aftrekken [mm]	300 mm
S1	Breedte over vlakken [mm]	22 mm
S2	Breedte over vlakken [mm]	36 mm
Cmin	Spanwijdte buiten aftrekken (min.) [mm]	10 mm
Cmax	Spanbreedte buiten aftrekken (max.) [mm]	160 mm
K	Dikte van de haakwortel aan de punt (klauwdikte K) [mm]	5 mm
J	Haakbasisbreedte (klauwbreedte J) [mm]	24 mm
O	Bruikbare haakbasisdiepte (bruikbare klauwdiepte O) [mm]	15 mm
H	Totale haakworteldiepte (totale klauwdiepte H) [mm]	40 mm
Emin	Spanbreedte binnenverlenging (min.) [mm]	100 mm
Emax	Spanbreedte binnenste verlenging (max.) [mm]	220 mm
Tmax	Max. koppel [Nm]	150 Nm
Fmax	Maximale trekkracht [t]	6 t
Fmax	Max. trekkracht [kN]	60 kN