# GRUPPO CASSONE OLD
# OLD FRAME GROUP

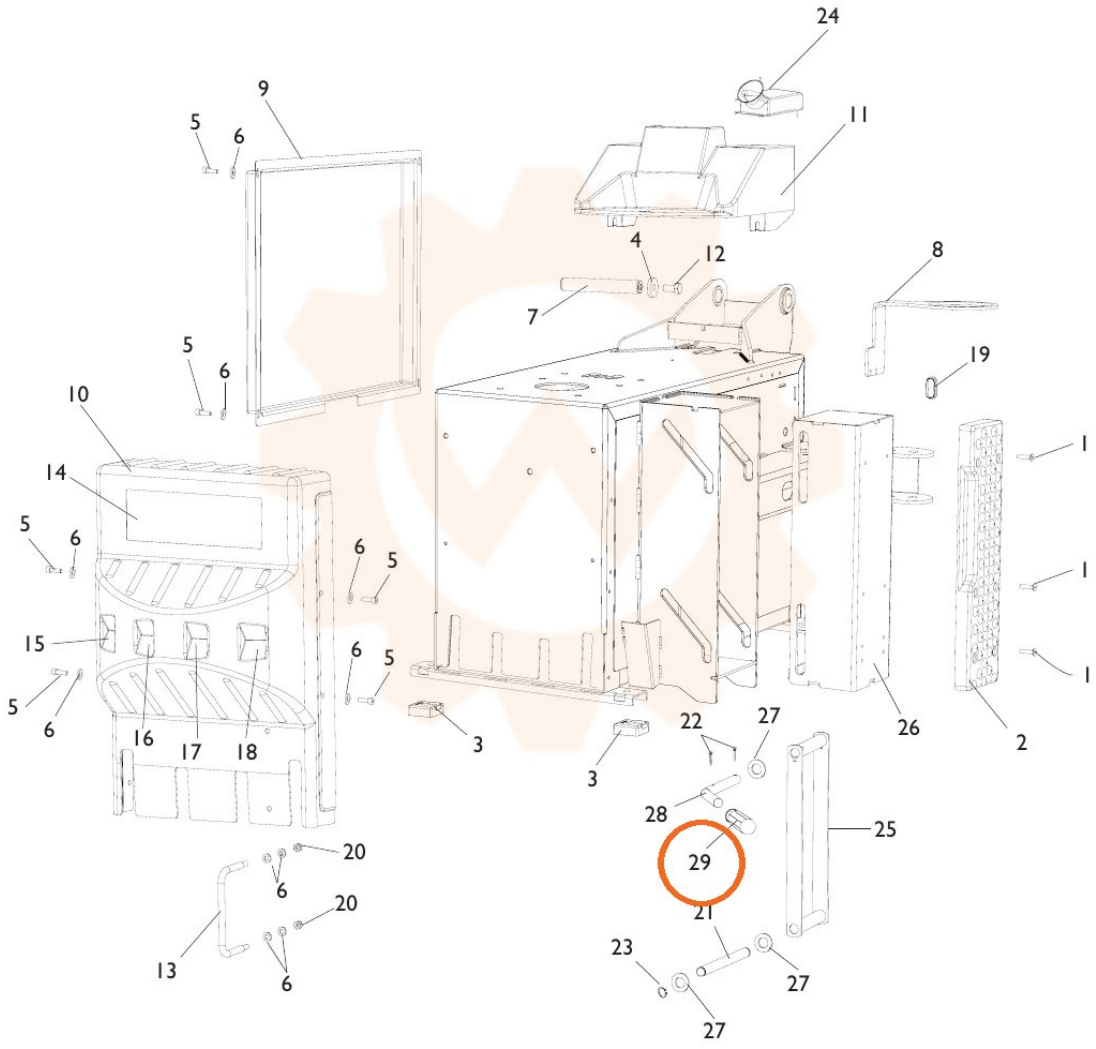


TORNA AL COMPLESSIVO
RETURNS TO OVERALL