220+ Universele trekker met slagtrekker, tot 150 mm klembereik, met 1.7 kg kg Slagmassa



BESCHRIJVING

De 2-armig en 3-armig trekkers met conische zelfspannende klemwerking worden gebruikt voor het gecentreerd trekken van lagers, tandwielen en schijven in alle gangbare maten voor ambacht, werkplaats en industrie. Daarmee kan elk onderdeel worden losgemaakt dat op een as zit en van buitenaf vrij toegankelijk is. Door het aantrekken van de spanconus worden de trekhaken automatisch gecentreerd. Door het bedienen van de spanconus kan het gewenste klembereik worden ingesteld. Bovendien kunnen de trekhaken met behulp van de conus worden voorgespannen om mogelijk afglijden te voorkomen. Inzetbaar als zowel buitentrekker als binnentrekker (in combinatie met een slagtrekker) door de trekhaken en de spanconus eenvoudig om te draaien.

TOEPASSINGSGEBIED

Voor het Uitwendigtrekken en binnentrekken van tandwielen, kogellagers en andere onderdelen in Ambacht, Industrie en werkplaats.

VOORDEEL

- Door het ombouwen van de trekhaken worden diverse trekmethoden gegarandeerd.
- Het binnentrekken kan desgewenst 2- of 3-armig worden uitgevoerd, waardoor een flexibele grip op het betreffende onderdeel mogelijk wordt.
- De trekhaken centreren zichzelf en klemmen zich zo stevig vast aan het af te trekken onderdeel.
- De conusgeleide klembereikinstelling maakt de universele trekker afhankelijk van de grootte van het onderdeel variabel en maakt een snelle aanpassing aan de demontagesituatie mogelijk.
- Door de vorm van het glijstuk is een hoog slaggewicht van de slagtrekker bij eenvoudig gebruik mogelijk.
- Het inwendig gelegen aanslagpunt van het glijstuk voorkomt het beknellen en garandeert een veilig werkproces.
- Als er niet voldoende ruimte beschikbaar is, kan het slaggewicht van de slagtrekker worden omgedraaid.

OPERATIE

.

STAMGEGEVENS

GTIN [GTIN]	4021176009754
Land van herkomst	DE
Materiaal	Gereedschapsstaal
Serie	220/221
Brutogewicht [kg]	6,19 kg
Inhoud van de verpakking	1 deel
Verpakkingswet	PAPPE PAP 21
Wereldwijde verkoopbaarheid	Ja (REACH, RoHS, POP, PROP65, TSCA)

ONDERDELEN

- 220-02-165-P_2 trekhaken (paar)
- 220-03-165-S_3 trekhaken (set)

APPLICATIE AFBEELDING

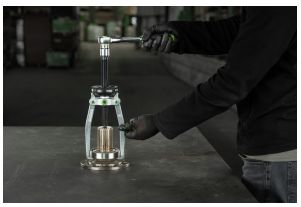

Universele trekker met slagtrekker, tot 150 mm klembereik, met 1.7 kg kg Slagmassa

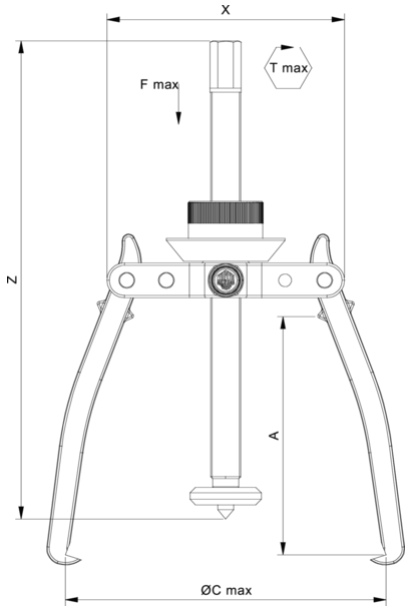

Afkorting	Attribuut	Wert
X	Totale breedte [mm]	230 mm
Y	Totale diepte [mm]	75 mm
Z	Totale hoogte [mm]	600 mm
A	Klemdiepte buiten aftrekken [mm]	170 mm
Cmin	Spanwijdte buiten aftrekken (min.) [mm]	0 mm
Cmax	Spanbreedte buiten aftrekken (max.) [mm]	150 mm
O	Bruikbare haakbasisdiepte (bruikbare klauwdiepte O) [mm]	10 mm
Emin	Spanbreedte binnenverlenging (min.) [mm]	60 mm
Emax	Spanbreedte binnenste verlenging (max.) [mm]	180 mm
A	Inslagafstand [mm]	250 mm

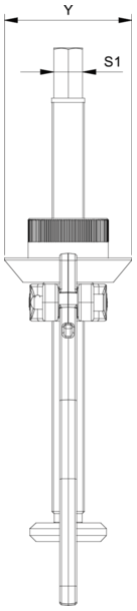

Afkorting	Attribuut	Wert
X	Totale breedte [mm]	230 mm
Y	Totale diepte [mm]	75 mm
Z	Totale hoogte [mm]	600 mm
A	Klemdiepte buiten aftrekken [mm]	170 mm
Cmin	Spanwijdte buiten aftrekken (min.) [mm]	0 mm
Cmax	Spanbreedte buiten aftrekken (max.) [mm]	150 mm
O	Bruikbare haakbasisdiepte (bruikbare klauwdiepte O) [mm]	10 mm
Emin	Spanbreedte binnenverlenging (min.) [mm]	60 mm
Emax	Spanbreedte binnenste verlenging (max.) [mm]	180 mm
A	Inslagafstand [mm]	250 mm

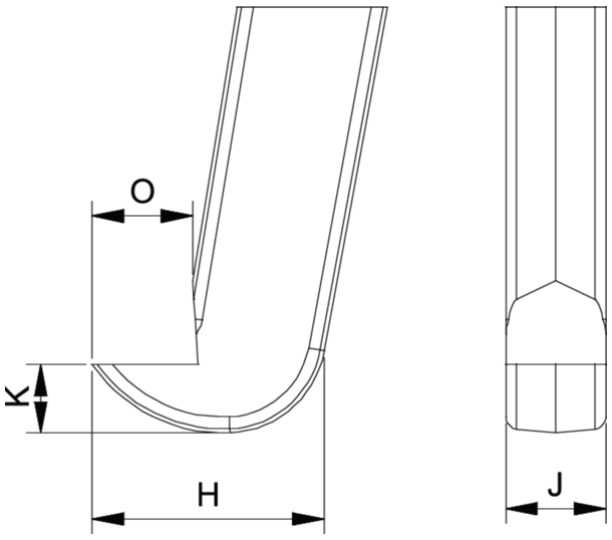

Afkorting	Attribuut	Wert
X	Totale breedte [mm]	230 mm
Y	Totale diepte [mm]	75 mm
Z	Totale hoogte [mm]	600 mm
A	Klemdiepte buiten aftrekken [mm]	170 mm
Cmin	Spanwijdte buiten aftrekken (min.) [mm]	0 mm
Cmax	Spanbreedte buiten aftrekken (max.) [mm]	150 mm

O	Bruikbare haakbasisdiepte (bruikbare klauwdiepte O) [mm]	10 mm
Emin	Spanbreedte binnenverlenging (min.) [mm]	60 mm
Emax	Spanbreedte binnenste verlenging (max.) [mm]	180 mm
A	Inslagafstand [mm]	250 mm