Reserveset | Mondolfo Ferro 900252069

Mondolfo Ferro MC118 · 2016 · Tekening 4 · positie 19

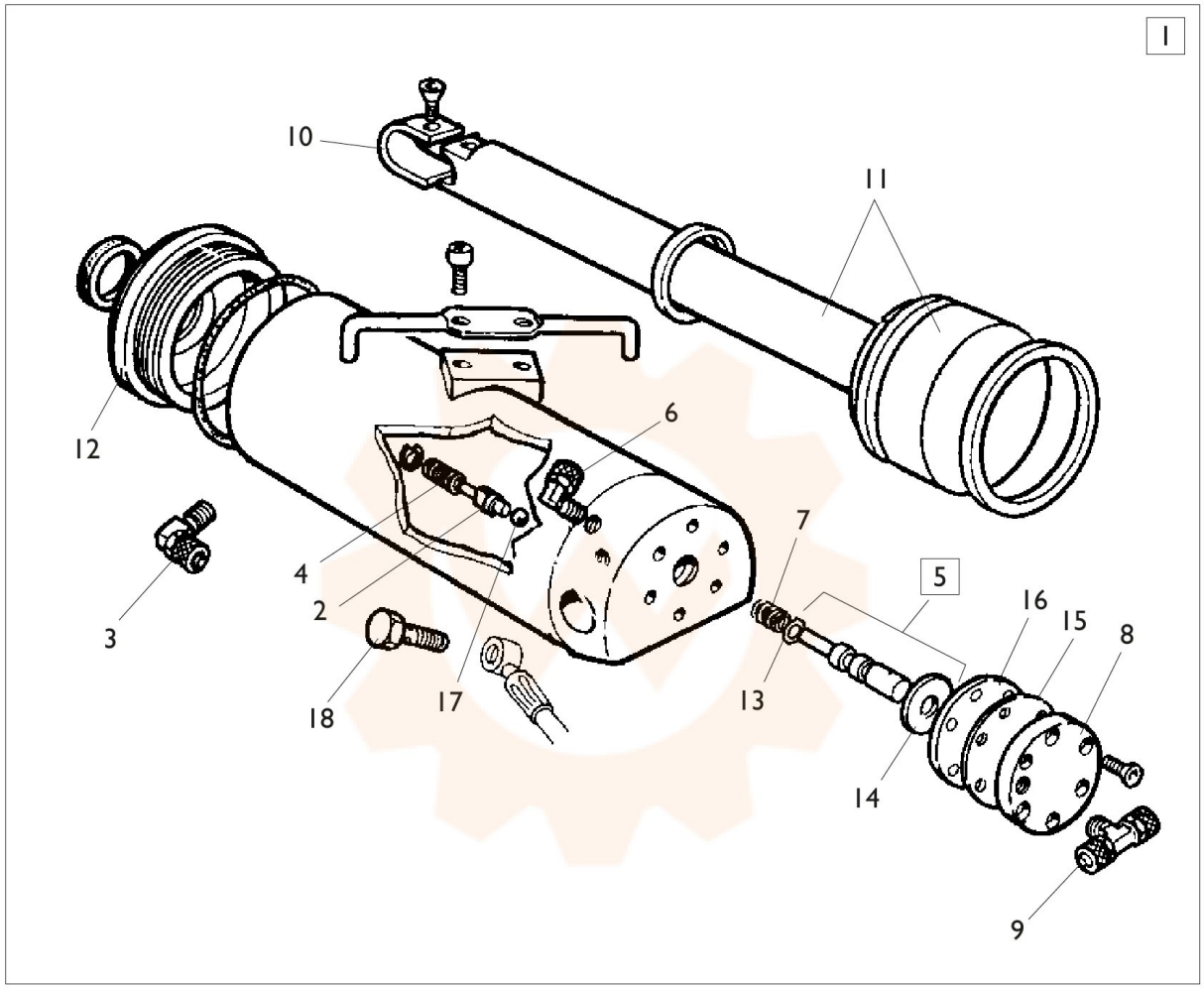
1
10
11
12
6
4
2
3
18
17
7
5
16
15
8
13
14
9

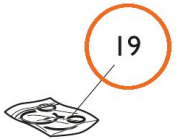
19