2-weg hogedrukventiel | Mondolfo Ferro 86100011

Mondolfo Ferro TBE156 · 2013 · Tekening 15 · positie 1215

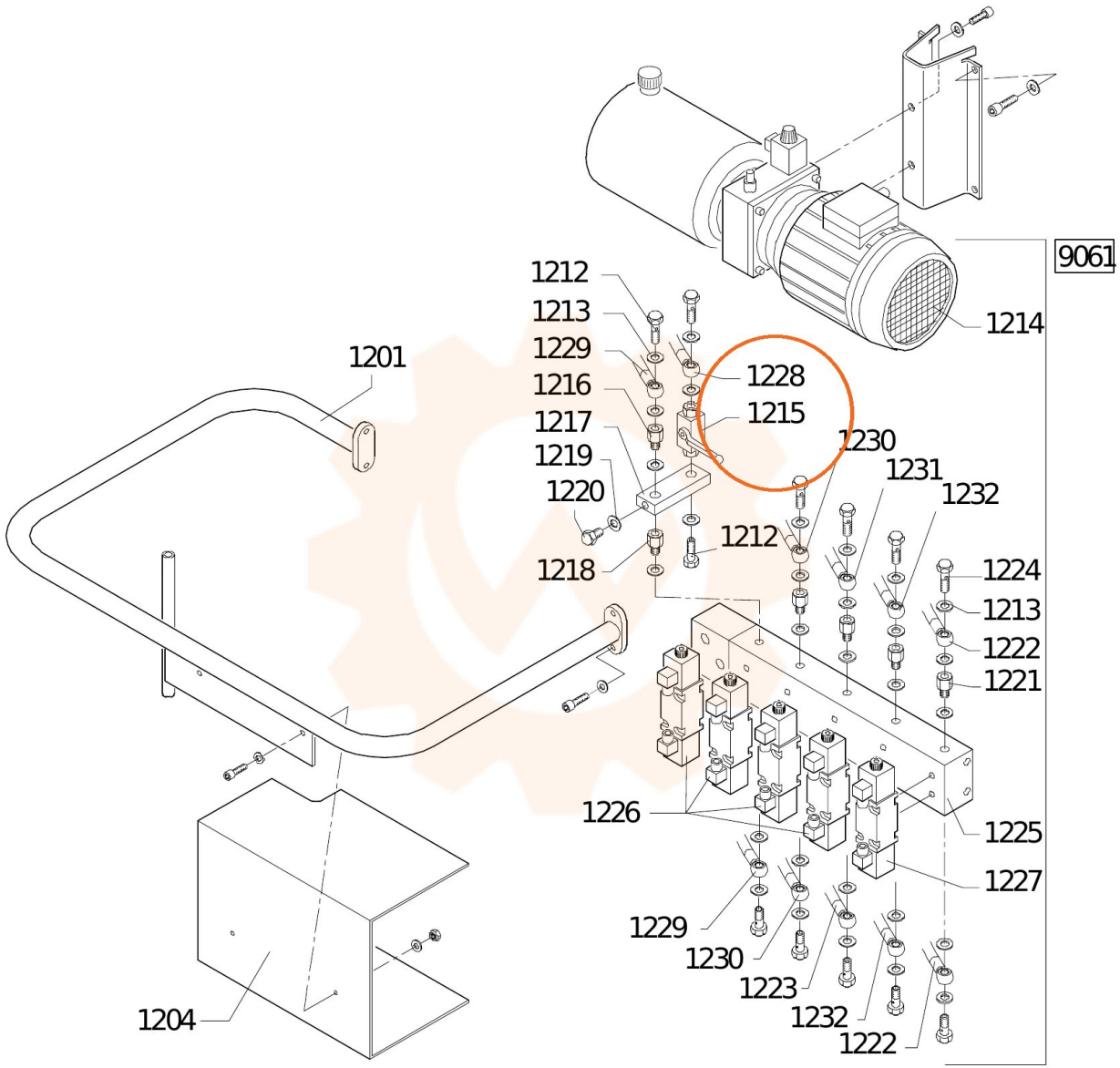
9061
1214
1212
1213
1229
1216
1217
1219
1220
1218
1201
1228
1215
1230
1231
1232
1212
1224
1213
1222
1221
1226
1225
1227
1229
1230
1223
1232
1222
1204