Hoge moer M8 | Mondolfo Ferro 2-00128

Mondolfo Ferro MT6450 - MT6650 · 2025 · Overzichtstekening · positie 4

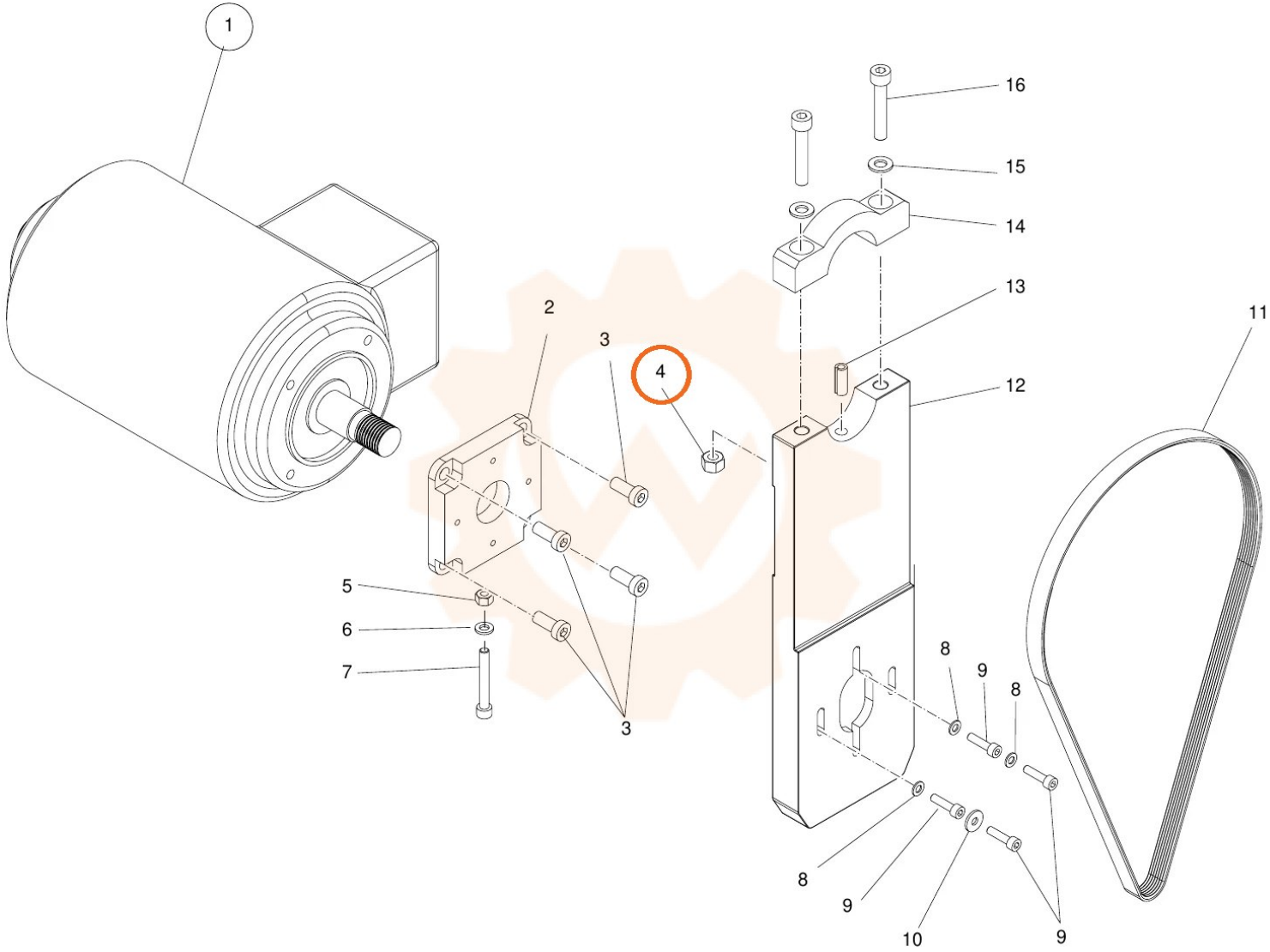
1
2
3
4
5
6
7
3
16
15
14
13
12
11
8
9
8
8
9
10
9