Inbusbout M6 x 16 | Mondolfo Ferro 2-02378

Mondolfo Ferro Aquila Twister · 2025 · Overzichtstekening · positie 6

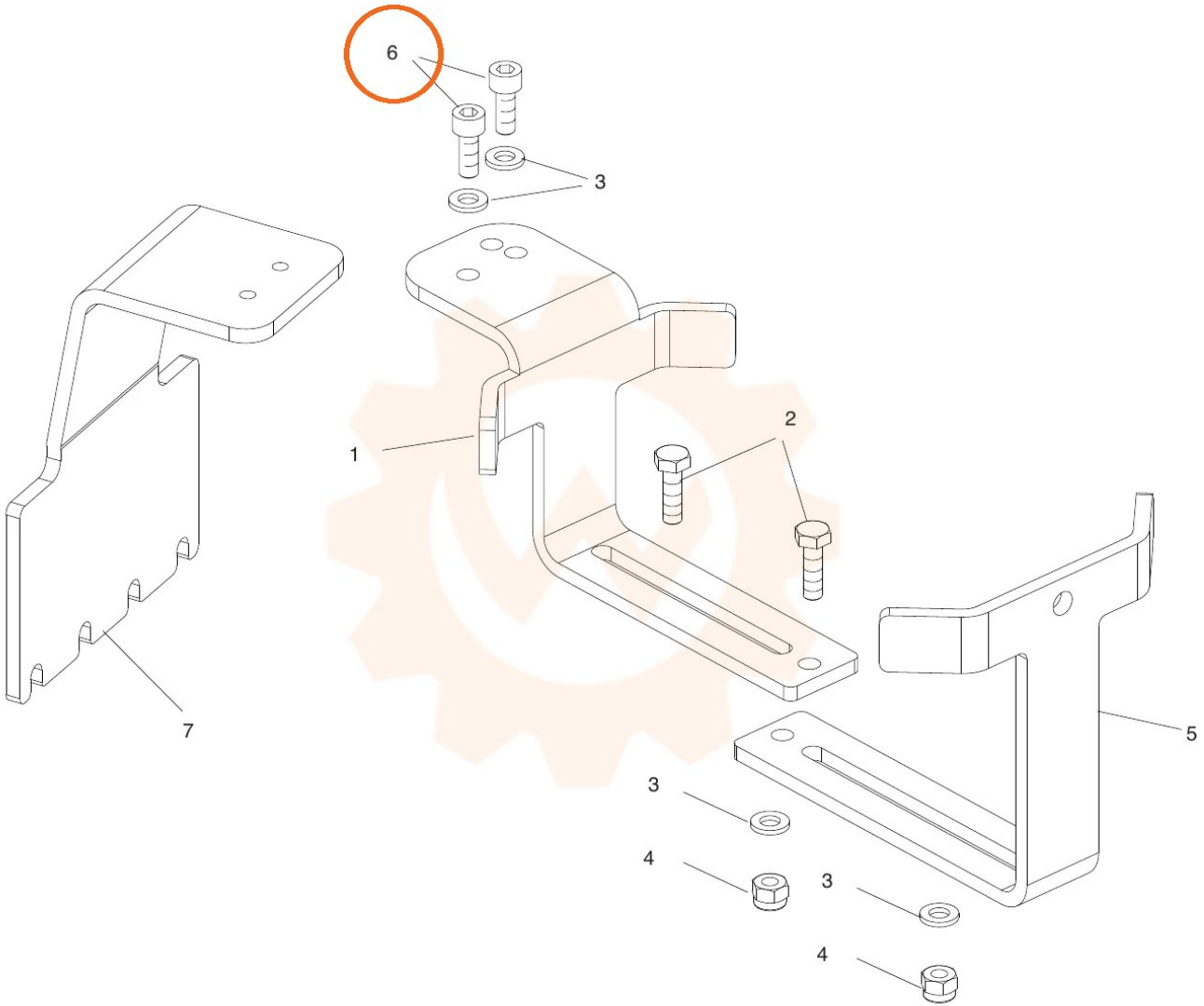
6
3
1
2
7
5
3
4
3
4