Knop | Mondolfo Ferro 457928A

Mondolfo Ferro Trigon 648 Pro · 2020 · Tekening 36 · positie 6

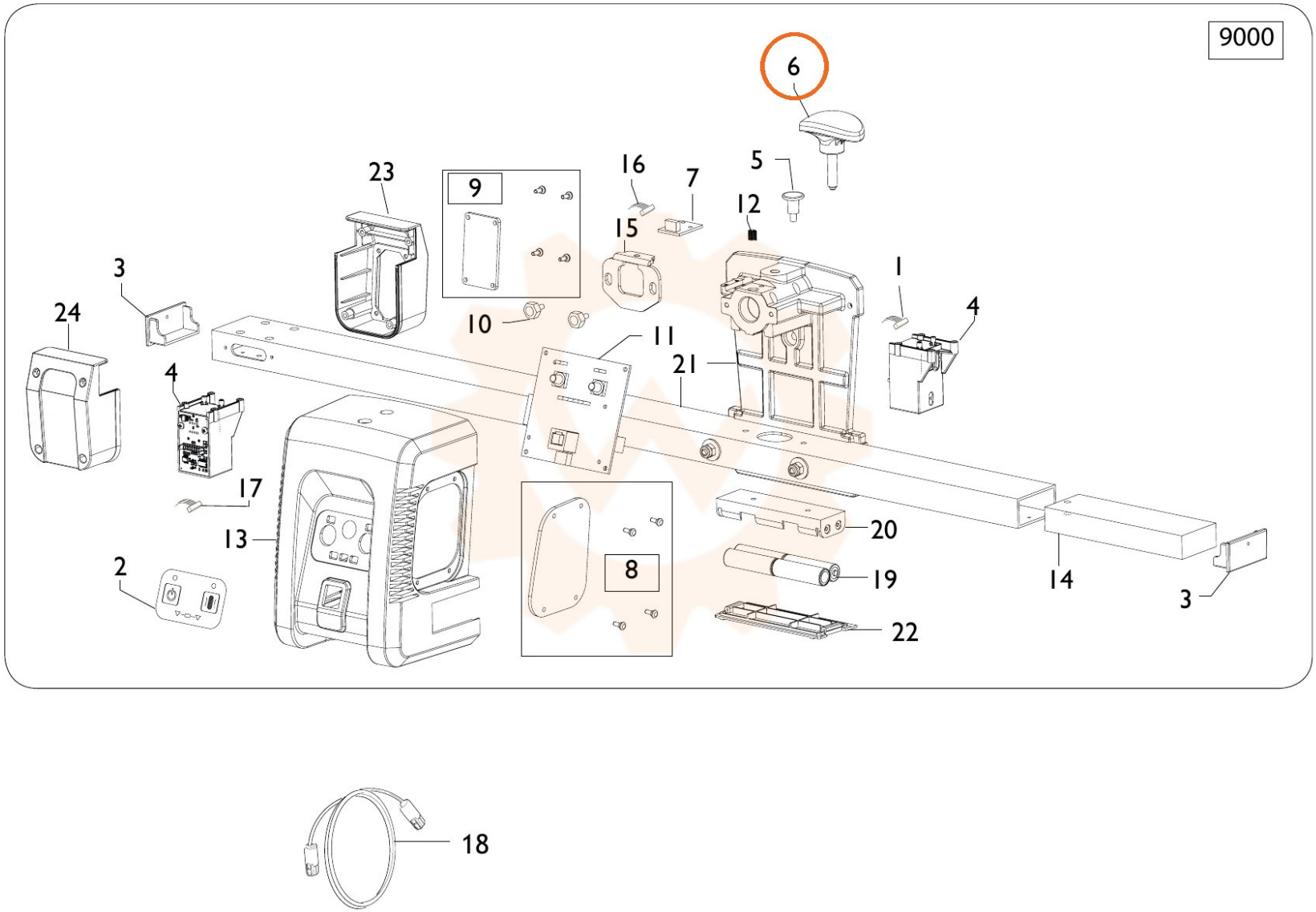
9000
6
23
9
16
7
5
12
15
3
24
10
11
1
4
21
4
17
13
2
8
20
19
22
14
3
18