Bescherming omschakelaars | Mondolfo Ferro 3311195

Mondolfo Ferro TB120 · 2024 · Tekening 9 · positie 20

FINO ALLA MATR. CUA307441K
UP TO S/N CUA307441K

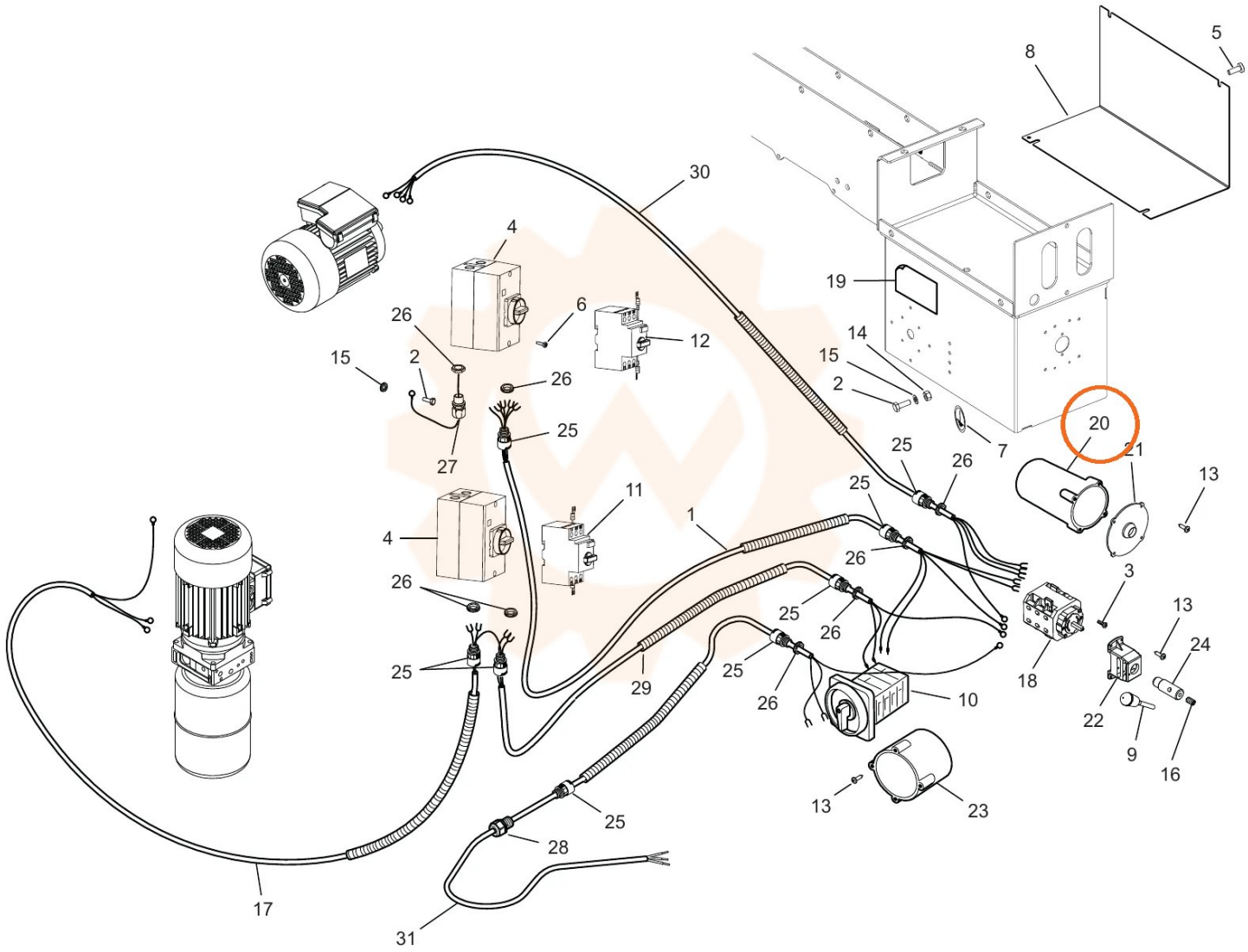

Onderdelentekening Mondolfo Ferro · Workshopparts B.V. · workshopparts.nl · artikelnummer 900972