208-02 2-armig trekker “Economy“ met draaibare, in hoogte verstelbaar trekhaken, tot 230 mm klembereik, 150 mm spandiepte



BESCHRIJVING

De 2-armig trekker “Economy” met draaibare en in hoogte verstelbare trekhaken wordt gebruikt voor het trekken van lagers, tandwielen en schijven in alle gangbare maten voor Ambacht, werkplaats en Industrie. De draaibare en gebogen trekhaken passen zich aan elke inbouwsituatie aan en zijn dankzij de verstelmogelijkheid van de spandiepte en het klembereik universeel inzetbaar.

TOEPASSINGSGEBIED

Voor het trekken van lagers, tandwielen en schijven in alle gangbare maten voor Ambacht, werkplaats en Industrie.

VOORDEEL

- Verstelbare trekhaken voor individuele aanpassing van de spandiepte dankzij meerdere boorgaten in de trekhaken
- Draaibare trekhaken bieden talrijke instelmogelijkheden
- Veilige plaatsing van de spindel door de draaibare spindelpunt zowel op gladde oppervlakken als bij centreringen (Switch Technology)
- Anti-slipinrichting op de spindelkop voor veilig werken met Sleutels
- Spindeluitloop ter bescherming van de Schroefdraad

OPERATIE

De trekhaken van buiten tegen het af te trekken onderdeel plaatsen.

De klauwen onder het onderdeel zwenken.

De spindel ter fixatie handmatig op druk trekken.

De Zeskant aan de spindelkop met een ratel of een steekringsleutel in beweging zetten totdat het onderdeel los is.

STAMGEGEVENS

GTIN [GTIN]	4021176432651
Land van herkomst	DE
Materiaal	Gereedschapsstaal
Serie	208
Brutogewicht [kg]	2,49 kg
Inhoud van de verpakking	1 deel
Verpakkingswet	PAPPE PAP 21
Wereldwijde verkoopbaarheid	Ja (REACH, RoHS, POP, PROP65, TSCA)

ONDERDELEN

- 201-2-T_Brug
- 208-02-190-P_2 trekhaken (paar)
- 621220_Spindel

APPLICATIE AFBEELDING



DETAILAFBEELDING



2-armig trekker “Economy“ met draaibare, in hoogte verstelbaar trekhaken, tot 230 mm klembereik, 150 mm spandiepte

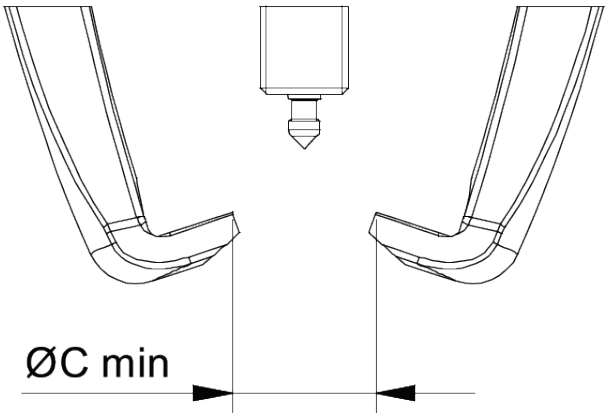

Afkorting	Attribuut	Wert
X	Totale breedte [mm]	250 mm
Y	Totale diepte [mm]	42 mm
Z	Totale hoogte [mm]	245 mm
A	Klemdiepte buiten aftrekken [mm]	150 mm
S1	Breedte over vlakken [mm]	22 mm
Cmin	Spanwijdte buiten aftrekken (min.) [mm]	0 mm
Cmax	Spanbreedte buiten aftrekken (max.) [mm]	230 mm
K	Dikte van de haakwortel aan de punt (klauwdikte K) [mm]	4,5 mm
J	Haakbasisbreedte (klauwbreedte J) [mm]	20 mm
O	Bruikbare haakbasisdiepte (bruikbare klauwdiepte O) [mm]	20 mm
H	Totale haakworteldiepte (totale klauwdiepte H) [mm]	30 mm
L	Totale klauwdikte (L+1mm) (klauwafstand tot basisoppervlak) [mm]	13 mm
Tmax	Max. koppel [Nm]	50 Nm
Fmax	Maximale trekkracht [t]	2.5 t
Fmax	Max. trekkracht [kN]	25 kN

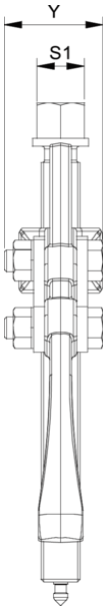

Afkorting	Attribuut	Wert
X	Totale breedte [mm]	250 mm
Y	Totale diepte [mm]	42 mm
Z	Totale hoogte [mm]	245 mm
A	Klemdiepte buiten aftrekken [mm]	150 mm
S1	Breedte over vlakken [mm]	22 mm
Cmin	Spanwijdte buiten aftrekken (min.) [mm]	0 mm
Cmax	Spanbreedte buiten aftrekken (max.) [mm]	230 mm
K	Dikte van de haakwortel aan de punt (klauwdikte K) [mm]	4,5 mm
J	Haakbasisbreedte (klauwbreedte J) [mm]	20 mm
O	Bruikbare haakbasisdiepte (bruikbare klauwdiepte O) [mm]	20 mm
H	Totale haakworteldiepte (totale klauwdiepte H) [mm]	30 mm
L	Totale klauwdikte (L+1mm) (klauwafstand tot basisoppervlak) [mm]	13 mm
Tmax	Max. koppel [Nm]	50 Nm
Fmax	Maximale trekkracht [t]	2.5 t
Fmax	Max. trekkracht [kN]	25 kN

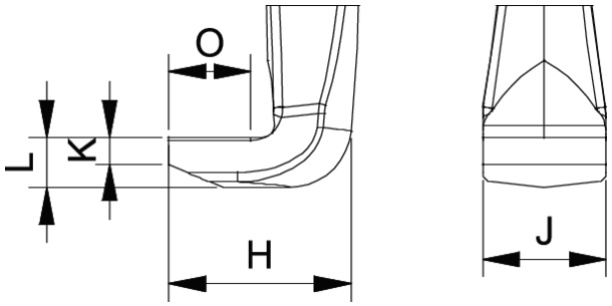

Afkorting	Attribuut	Wert
X	Totale breedte [mm]	250 mm
Y	Totale diepte [mm]	42 mm
Z	Totale hoogte [mm]	245 mm
A	Klemdiepte buiten aftrekken [mm]	150 mm
S1	Breedte over vlakken [mm]	22 mm
Cmin	Spanwijdte buiten aftrekken (min.) [mm]	0 mm
Cmax	Spanbreedte buiten aftrekken (max.) [mm]	230 mm
K	Dikte van de haakwortel aan de punt (klauwdikte K) [mm]	4,5 mm
J	Haakbasisbreedte (klauwbreedte J) [mm]	20 mm
O	Bruikbare haakbasisdiepte (bruikbare klauwdiepte O) [mm]	20 mm
H	Totale haakworteldiepte (totale klauwdiepte H) [mm]	30 mm

L	Totale klauwdikte (L+1mm) (klauwafstand tot basisoppervlak) [mm]	13 mm
Tmax	Max. koppel [Nm]	50 Nm
Fmax	Maximale trekkracht [t]	2.5 t
Fmax	Max. trekkracht [kN]	25 kN

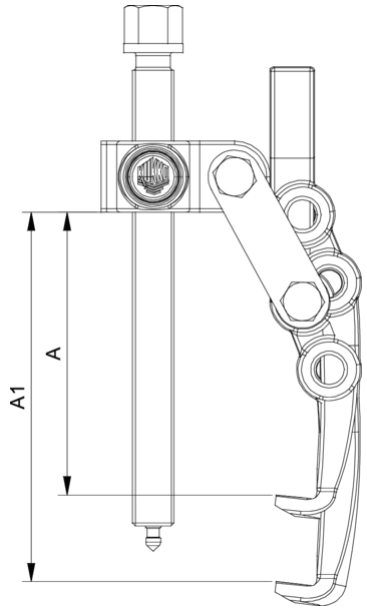

Afkorting	Attribuut	Wert
X	Totale breedte [mm]	250 mm
Y	Totale diepte [mm]	42 mm
Z	Totale hoogte [mm]	245 mm
A	Klemdiepte buiten aftrekken [mm]	150 mm
S1	Breedte over vlakken [mm]	22 mm
Cmin	Spanwijdte buiten aftrekken (min.) [mm]	0 mm
Cmax	Spanbreedte buiten aftrekken (max.) [mm]	230 mm
K	Dikte van de haakwortel aan de punt (klauwdikte K) [mm]	4,5 mm
J	Haakbasisbreedte (klauwbreedte J) [mm]	20 mm
O	Bruikbare haakbasisdiepte (bruikbare klauwdiepte O) [mm]	20 mm
H	Totale haakworteldiepte (totale klauwdiepte H) [mm]	30 mm
L	Totale klauwdikte (L+1mm) (klauwafstand tot basisoppervlak) [mm]	13 mm
Tmax	Max. koppel [Nm]	50 Nm
Fmax	Maximale trekkracht [t]	2.5 t
Fmax	Max. trekkracht [kN]	25 kN